โครงการพัฒนาพื้นที่ส่วนขยาย
ศูนย์ราชการเฉลิมพระเกียรติ ๘๐ พรรษา ๕ ธันวาคม ๒๕๕๐ โซน C
เจ้าของโครงการ : บริษัท ธนารักษ์พัฒนาสินทรัพย์ จำกัด (ธพส.)

แบบรายละเอียดฉบับสมบูรณ์ (Final Detailed Design)
สัญญาก่อสร้างอาคารทิศตะวันตก
(ส่วนงานโครงสร้าง งานสถาปัตยกรรม และงานระบบหลัก)
งานวิศวกรรม งานระบบไฟฟ้า และไฟฟ้าสื่อสาร

(REVISION 0)

GCDT
GOVERNMENT CENTER
DESIGN TEAM

กลุ่มบริษัทที่ปรึกษาออกแบบ GOVERNMENT CENTER DESIGN TEAM (GCDT)

- บริษัท อาคิเตคส์ แอนด์ แอสโซซิเอทส์ จำกัด (A&A)
- บริษัท ดีไซน์ + ดีเวลลอป จำกัด (D+D)
- บริษัท อรุณชัยเสรี คอนซัลติ้ง เอ็นจิเนียร์ส จำกัด (ACS)
- บริษัท อีอีซี เอ็นจิเนียริ่ง เน็ทเวิร์ค จำกัด (EEC)
- บริษัท ไดนามิค เอ็นยิเนียริ่ง คอนซัลแตนทส์ จำกัด (DEC)
- บริษัท พี 49 ดีไซน์ แอนด์ แอสโซซิเอทส์ จำกัด (P49 Deesign)
- บริษัท สำนักงานออกแบบระฟ้า จำกัด (RAFA)

กลุ่มบริษัทที่ปรึกษาบริหารโครงการ

- บริษัท ทีม คอนซัลติ้ง เอนจิเนียริ่ง แอนด์แมเนจเมนท์ จำกัด (มหาชน)
- บริษัท เอทีที คอนซัลแตนท์ จำกัด
- บริษัท ทีม เอสคิว จำกัด

1 เมษายน 2564

สารบัญแบบระบบไฟฟ้าและสื่อสาร อาคารทิศตะวันตก (W)

แผ่นที่	รายละเอียด	มาตราส่วน
GCC-C1-W-EE-01-0001	สารบัญแบบระบบไฟฟ้าและสื่อสาร	NTS.
GCC-C1-W-EE-01-0002	สัญลักษณ์ระบบไฟฟ้าและสื่อสาร	NTS.
GCC-C1-W-EE-02-0001	ไดอะแกรมระบบไฟฟ้าสำหรับคาลปกครอง (ZONE W)	NTS.
GCC-C1-W-EE-02-0002	ไดอะแกรมระบบไฟฟ้าแรงต่ำสำหรับส่วนกลาง ZONE W	NTS.
GCC-C1-W-EE-02-0003	ไดอะแกรม สำหรับ GENERATOR ZONE W	NTS.
GCC-C1-W-EE-02-0004	ไรเซอร์ไดอะแกรม ระบบไฟฟ้าแรงต่ำ สำหรับ ZONE W	NTS.
GCC-C1-W-EE-02-0005	ไดอะแกรมระบบแจ้งเหตุเพลิงไหม้ สำหรับ ZONE W	NTS.
GCC-C1-W-EE-02-0006	ไรเซอร์ไดอะแกรม ระบบแจ้งเหตุเพลิงไหม้ อาคาร ZONE W	NTS.
GCC-C1-W-EE-02-0007	ไดอะแกรม ระบบโทรทัศน์วงจรปิด สำหรับ ZONE W	NTS.
GCC-C1-W-EE-02-0008	ไรเซอร์ไดอะแกรม ระบบโทรทัศน์วงจรปิด ZONE W	NTS.
GCC-C1-W-EE-02-0009	ไดอะแกรมระบบรักษาความปลอดภัย สำหรับ ZONE W	NTS.
GCC-C1-W-EE-02-0010	ไรเซอร์ไดอะแกรมระบบรักษาความปลอดภัย ZONE W	NTS.
GCC-C1-W-EE-02-0011	ไรเซอร์ไดอะแกรมระบบแจ้งเหตุฉุกเฉิน (PANIC ALARM) สำหรับ ZONE W	NTS.
GCC-C1-W-EE-02-0012	ไดอะแกรมระบบข้อมูลคอมพิวเตอร์ และระบบโทรศัพท์ สำหรับ ZONE W	NTS.
GCC-C1-W-EE-02-0013	ไรเซอร์ไดอะแกรมระบบข้อมูลคอมพิวเตอร์ และระบบโทรศัพท์ สำหรับ ZONE W	NTS.
GCC-C1-W-EE-02-0014	ไดอะแกรมระบบเสียงประกาศสำหรับ ZONE W	NTS.
GCC-C1-W-EE-02-0015	ไรเซอร์ไดอะแกรมระบบเสียงประกาศ สำหรับ ZONE W	NTS.
GCC-C1-W-EE-02-0016	ไดอะแกรมระบบบริหารจัดการอาคารสำหรับ ZONE W	NTS.
GCC-C1-W-EE-02-0017	ไรเซอร์ไดอะแกรมระบบบริหารจัดการอาคาร สำหรับ ZONE W	NTS.
GCC-C1-W-EE-02-0018	ไรเซอร์ไดอะแกรม ระบบการต่อลงดินสำหรับระบบสื่อสาร ZONE W	NTS.
GCC-C1-W-EE-02-0019	ไรเซอร์ไดอะแกรมระบบควบคุมแสงสว่าง ZONE W	NTS.
GCC-C1-W-EE-03-0001	แบบแปลน สำหรับชั้นใต้ดิน 2	1:750
GCC-C1-W-EE-03-0002	ผังระบบไฟฟ้าแสงสว่าง, ไฟฟ้าแสงสว่างฉุกเฉิน และป้ายทางออกฉุกเฉิน สำหรับชั้นใต้ดิน 2 (PART D1)	1:200
GCC-C1-W-EE-03-0003	ผังระบบไฟฟ้าแสงสว่าง, ไฟฟ้าแสงสว่างฉุกเฉิน และป้ายทางออกฉุกเฉิน สำหรับชั้นใต้ดิน 2 (PART D2)	1:200
GCC-C1-W-EE-03-0051	แบบแปลน สำหรับชั้นใต้ดิน 1	1:750
GCC-C1-W-EE-03-0052	ผังระบบไฟฟ้าแสงสว่าง, ไฟฟ้าแสงสว่างฉุกเฉิน และป้ายทางออกฉุกเฉิน สำหรับชั้นใต้ดิน 1 (PART D1)	1:200
GCC-C1-W-EE-03-0053	ผังระบบไฟฟ้าแสงสว่าง, ไฟฟ้าแสงสว่างฉุกเฉิน และป้ายทางออกฉุกเฉิน สำหรับชั้นใต้ดิน 1 (PART D2)	1:200
GCC-C1-W-EE-03-0101	ผังระบบไฟฟ้าแสงสว่าง, ไฟฟ้าแสงสว่างฉุกเฉิน และป้ายทางออกฉุกเฉิน สำหรับชั้นที่ 1	1:200
GCC-C1-W-EE-03-0102	ผังระบบไฟฟ้าแสงสว่าง, ไฟฟ้าแสงสว่างฉุกเฉิน และป้ายทางออกฉุกเฉิน สำหรับชั้นดาดฟ้า	1:200
GCC-C1-W-EE-04-0001	แบบแปลน สำหรับชั้นใต้ดิน 2	1:750
GCC-C1-W-EE-04-0002	ผังระบบเต้ารับไฟฟ้า, โทรศัพท์และคอมพิวเตอร์ และระบบควบคุมอาคารอัตโนมัติ สำหรับชั้นใต้ดิน 2 (PART D1)	1:200
GCC-C1-W-EE-04-0003	ผังระบบเต้ารับไฟฟ้า, โทรศัพท์และคอมพิวเตอร์ และระบบควบคุมอาคารอัตโนมัติ สำหรับชั้นใต้ดิน 2 (PART D2)	1:200
GCC-C1-W-EE-04-0051	แบบแปลน สำหรับชั้นใต้ดิน 1	1:750
GCC-C1-W-EE-04-0052	ผังระบบเต้ารับไฟฟ้า, โทรศัพท์และคอมพิวเตอร์ และระบบควบคุมอาคารอัตโนมัติ สำหรับชั้นใต้ดิน 1 (PART D1)	1:200
GCC-C1-W-EE-04-0053	ผังระบบเต้ารับไฟฟ้า, โทรศัพท์และคอมพิวเตอร์ และระบบควบคุมอาคารอัตโนมัติ สำหรับชั้นใต้ดิน 1 (PART D2)	1:200
GCC-C1-W-EE-04-0054	ผังแสดงแนวเมนไฟฟ้าและสื่อสาร สำหรับผังบริเวณชั้นใต้ดิน 1	1:750
GCC-C1-W-EE-04-0101	ผังระบบเต้ารับไฟฟ้า, โทรศัพท์และคอมพิวเตอร์ และระบบควบคุมอาคารอัตโนมัติ สำหรับชั้นที่ 1	1:200
GCC-C1-W-EE-04-0102	ผังแสดงแนวเมนไฟฟ้าและสื่อสาร สำหรับผังบริเวณชั้นที่ 1	1:750
GCC-C1-W-EE-04-0201	ผังระบบเต้ารับไฟฟ้า, โทรศัพท์และคอมพิวเตอร์ และระบบควบคุมอาคารอัตโนมัติ สำหรับชั้นที่ 2	1:200
GCC-C1-W-EE-04-0301	ผังระบบเต้ารับไฟฟ้า, โทรศัพท์และคอมพิวเตอร์ และระบบควบคุมอาคารอัตโนมัติ สำหรับชั้นที่ 3	1:200
GCC-C1-W-EE-04-0401	ผังระบบเต้ารับไฟฟ้า, โทรศัพท์และคอมพิวเตอร์ และระบบควบคุมอาคารอัตโนมัติ สำหรับชั้นที่ 4	1:200
GCC-C1-W-EE-04-0501	ผังระบบเต้ารับไฟฟ้า, โทรศัพท์และคอมพิวเตอร์ และระบบควบคุมอาคารอัตโนมัติ สำหรับชั้นที่ 11	1:200
GCC-C1-W-EE-04-1201	ผังระบบเต้ารับไฟฟ้า, โทรศัพท์และคอมพิวเตอร์ และระบบควบคุมอาคารอัตโนมัติ สำหรับชั้นดาดฟ้า	1:200
GCC-C1-W-EE-05-0001	แบบแปลน สำหรับชั้นใต้ดิน 2	1:750
GCC-C1-W-EE-05-0002	ผังระบบแจ้งเหตุเพลิงไหม้,เสียงประกาศเรียก, รักษาความปลอดภัยและระบบโทรทัศน์วงจรปิด สำหรับชั้นใต้ดิน 2 (PART D1)	1:200
GCC-C1-W-EE-05-0003	ผังระบบแจ้งเหตุเพลิงไหม้,เสียงประกาศเรียก, รักษาความปลอดภัยและระบบโทรทัศน์วงจรปิด สำหรับชั้นใต้ดิน 2 (PART D2)	1:200
GCC-C1-W-EE-05-0051	แบบแปลน สำหรับชั้นใต้ดิน 1	1:750
GCC-C1-W-EE-05-0052	ผังระบบแจ้งเหตุเพลิงไหม้,เสียงประกาศเรียก, รักษาความปลอดภัยและระบบโทรทัศน์วงจรปิด สำหรับชั้นใต้ดิน 1 (PART D1)	1:200
GCC-C1-W-EE-05-0053	ผังระบบแจ้งเหตุเพลิงไหม้,เสียงประกาศเรียก, รักษาความปลอดภัยและระบบโทรทัศน์วงจรปิด สำหรับชั้นใต้ดิน 1 (PART D2)	1:200
GCC-C1-W-EE-05-0101	ผังแสดงการเชื่อมต่อระบบแจ้งเหตุเพลิงไหม้	1:750
GCC-C1-W-EE-05-0102	ผังระบบแจ้งเหตุเพลิงไหม้,เสียงประกาศเรียก, รักษาความปลอดภัยและระบบโทรทัศน์วงจรปิด สำหรับชั้นที่ 1	1:200
GCC-C1-W-EE-05-0201	ผังระบบแจ้งเหตุเพลิงไหม้,เสียงประกาศเรียก, รักษาความปลอดภัยและระบบโทรทัศน์วงจรปิด สำหรับชั้นที่ 2	1:200
GCC-C1-W-EE-05-0301	ผังระบบแจ้งเหตุเพลิงไหม้,เสียงประกาศเรียก, รักษาความปลอดภัยและระบบโทรทัศน์วงจรปิด สำหรับชั้นที่ 3	1:200
GCC-C1-W-EE-05-0401	ผังระบบแจ้งเหตุเพลิงไหม้,เสียงประกาศเรียก, รักษาความปลอดภัยและระบบโทรทัศน์วงจรปิด สำหรับชั้นที่ 4	1:200
GCC-C1-W-EE-05-0501	ผังระบบแจ้งเหตุเพลิงไหม้,เสียงประกาศเรียก, รักษาความปลอดภัยและระบบโทรทัศน์วงจรปิด สำหรับชั้นที่ 5	1:200
GCC-C1-W-EE-05-0601	ผังระบบแจ้งเหตุเพลิงไหม้,เสียงประกาศเรียก, รักษาความปลอดภัยและระบบโทรทัศน์วงจรปิด สำหรับชั้นที่ 6	1:200
GCC-C1-W-EE-05-0701	ผังระบบแจ้งเหตุเพลิงไหม้,เสียงประกาศเรียก, รักษาความปลอดภัยและระบบโทรทัศน์วงจรปิด สำหรับชั้นที่ 7	1:200
GCC-C1-W-EE-05-0801	ผังระบบแจ้งเหตุเพลิงไหม้,เสียงประกาศเรียก, รักษาความปลอดภัยและระบบโทรทัศน์วงจรปิด สำหรับชั้นที่ 8	1:200

สารบัญแบบระบบไฟฟ้าและสื่อสาร อาคารทิศตะวันตก (W)

แผ่นที่	รายละเอียด	มาตราส่วน
GCC-C1-W-EE-05-0901	ผังระบบแจ้งเหตุเพลิงไหม้,เสียงประกาศเรียก, รักษาความปลอดภัยและระบบโทรทัศน์วงจรปิด สำหรับชั้นที่9	1:200
GCC-C1-W-EE-05-1001	ผังระบบแจ้งเหตุเพลิงไหม้,เสียงประกาศเรียก, รักษาความปลอดภัยและระบบโทรทัศน์วงจรปิด สำหรับชั้นที่ 10	1:200
GCC-C1-W-EE-05-1101	ผังระบบแจ้งเหตุเพลิงไหม้,เสียงประกาศเรียก, รักษาความปลอดภัยและระบบโทรทัศน์วงจรปิด สำหรับชั้นที่ 11	1:200
GCC-C1-W-EE-06-0051	แบบแปลน สำหรับชั้นใต้ดิน 1	1:750
GCC-C1-W-EE-06-0052	ผังระบบป้องกันฟ้าผ่า และการต่อลงดิน สำหรับชั้นใต้ดิน 1 (PART D1)	1:200
GCC-C1-W-EE-06-0053	ผังระบบป้องกันฟ้าผ่า และการต่อลงดิน สำหรับชั้นใต้ดิน 1 (PART D2)	1:200
GCC-C1-W-EE-06-0101	แบบแปลน สำหรับชั้นที่ 1	1:200
GCC-C1-W-EE-06-0102	ผังระบบป้องกันฟ้าผ่า และการต่อลงดิน สำหรับชั้นที่ 1 (PART D1)	1:200
GCC-C1-W-EE-06-0103	ผังระบบป้องกันฟ้าผ่า และการต่อลงดิน สำหรับชั้นที่ 1 (PART D2)	1:200
GCC-C1-W-EE-06-0201	ผังระบบป้องกันฟ้าผ่า และการต่อลงดิน สำหรับชั้นที่ 2	1:200
GCC-C1-W-EE-06-0601	ผังระบบป้องกันฟ้าผ่า และการต่อลงดิน สำหรับชั้นที่ 6	1:200
GCC-C1-W-EE-06-1201	ผังระบบป้องกันฟ้าผ่า และการต่อลงดิน สำหรับชั้นดาดฟ้า	1:200
GCC-C1-W-EE-06-1301	ผังระบบป้องกันฟ้าผ่า และการต่อลงดิน สำหรับชั้นหลังคา	1:200
GCC-C1-W-EE-07-0001	แบบขยายระบบไฟฟ้าแสงสว่างและเต้ารับไฟฟ้า บริเวณ Core W1,W2 สำหรับชั้นใต้ดิน 2	1:100
GCC-C1-W-EE-07-0002	แบบขยายระบบไฟฟ้าแสงสว่าง บริเวณ Core W1,W2 สำหรับชั้นใต้ดิน 1	1:100
GCC-C1-W-EE-07-0003	แบบขยายเต้ารับไฟฟ้า บริเวณ Core W1,W2 สำหรับชั้นใต้ดิน 1	1:100
GCC-C1-W-EE-07-0004	แบบขยายระบบไฟฟ้าแสงสว่าง บริเวณ Core W1,W2 สำหรับชั้นที่1-ชั้นที่11	1:100
GCC-C1-W-EE-07-0005	แบบขยายเต้ารับไฟฟ้า บริเวณ Core W1,W2 สำหรับชั้นที่1-ชั้นที่11	1:100
GCC-C1-W-EE-07-0006	แบบขยายระบบไฟฟ้าแสงสว่าง บริเวณ Core W1,W2 สำหรับชั้นดาดฟ้า	1:100
GCC-C1-W-EE-07-0007	แบบขยายเต้ารับไฟฟ้า บริเวณ Core W1,W2 สำหรับชั้นดาดฟ้า	1:100
GCC-C1-W-EE-07-0008	แบบขยายแสดงการต่อลงดินห้องเครื่องไฟฟ้าหลัก	1:50

คำอธิบาย CAD FILE NAME

GCC-D-N-ME-XX-0000

- ชื่อโครงการ
- DETAIL DESIGN
- พื้นที่โซน C
- อักษรย่อระบบ (AC, EE, FP, ME, SN)
- หมวดแบบ (01-99)
- แบบแผ่นที่ (0001-1301)

อักษรย่อระบบ

AC	=	ระบบปรับอากาศ และระบายอากาศ
EE	=	ระบบไฟฟ้าและสื่อสาร
FP	=	ระบบป้องกันอัคคีภัย
LI	=	ระบบลิฟต์ และบันไดเลื่อน
ME	=	ระบบวิศวกรรมประกอบอาคารและสาธารณูปโภค
SN	=	ระบบสุขาภิบาล

หมวดของแบบ

01	=	สารบัญแบบ ,สัญลักษณ์แบบ และผังบริเวณ
02	=	ไดอะแกรม
03	=	แปลนงานระบบวิศวกรรมประกอบอาคาร และระบบสาธารณูปโภค
04	=	แบบขยายทั่วไป

อักษรพื้นที่อาคาร

ZONE A แบ่งย่อยเป็น
- CORE A1

ZONE C แบ่งย่อยเป็น
- CORE C1
- CORE C2

ZONE E แบ่งย่อยเป็น
- CORE E1
- CORE E2
- CORE E3

ZONE N แบ่งย่อยเป็น
- CORE N1
- CORE N2
- CORE N3
- CORE N4
- CORE N5
- CORE N6

ZONE W แบ่งย่อยเป็น
- CORE W1
- CORE W2

อักษรชื่ออุปกรณ์

AA-XXEQP-00

- หมายเลขอุปกรณ์
- ชื่ออุปกรณ์
- สำหรับชั้นที่ติดตั้ง
- แสดงพื้นที่ ZONE OR CORE

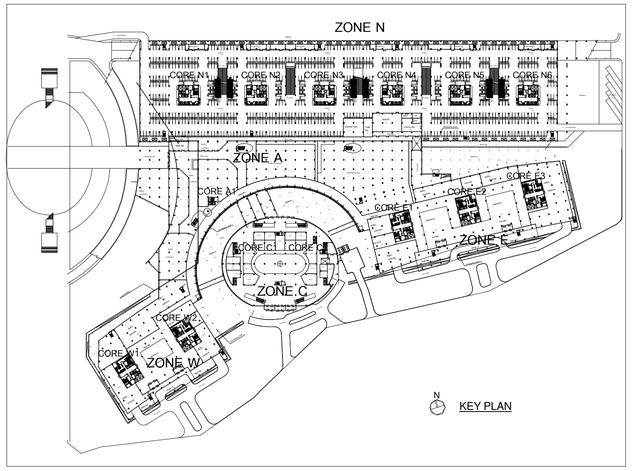

เจ้าของโครงการ	ที่ปรึกษาบริหารโครงการ	ผู้ออกแบบ
บริษัท ธนารักษ์พัฒนาสินทรัพย์ จำกัด 120 อาคารธนพิพัฒน์ ศูนย์ราชการเฉลิมพระเกียรติ ๘๐ พรรษา ๕ ธันวาคม ๒๕๕๐ ถนนแจ้งวัฒนะ แขวงทุ่งสองห้อง เขตหลักสี่ กรุงเทพมหานคร 10210	บริษัท ทีม คอนซัลติ้งเอนจิเนียริ่งแอนด์แมเนจเมนท์ จำกัด (มหาชน) บริษัท เอทีที คอนซัลแตนท์ จำกัด บริษัท ทีม เอสดีว จำกัด เลขที่ 151 ถนนบวรนิเวศ แขวง บวรนิเวศ เขตพื้นกุ่ม กรุงเทพฯ 10230 TEL. 0-2509-9000 FAX.0-29509-9090	GCDT GOVERNMENT CENTER DESIGN TEAM เลขที่ 4 ซอยรัชดาภิเษก 64 ถนนรัชดาภิเษก แขวง วงศ์สว่าง เขตบางซื่อ กรุงเทพฯ 10800 TEL. 0-2922-3435 FAX. 0-2922-3433

ผู้จัดการโครงการ			สถาปนิก			วิศวกรโครงสร้าง			วิศวกรงานระบบไฟฟ้า			วิศวกรงานระบบสุขาภิบาล		
ธีรยุทธ์ หงษ์สวัสดิ์		ว-สถ 491	จัตรชัย ธีระวงษ์ไพโรจน์		ว-สถ 556	น.อ. ชาญชัย จันทรรัตน์		วท.1108	เจริญชัย เลิศมหกิจ		วฟก.1100	ไวฑูร เมธมโนรมย์		สส.106
			กฤษฎา หนิตโกศล		ส-สถ 1598	สุรพงศ์ ศิริวิชยกุล		วย. 1209	สุวิชญาณ์ เมธมโนรมย์		วฟก.1093	งานอนุรักษ์พลังงาน		
รองผู้จัดการโครงการ			ธานินทร์ แสงสร้อย		ส-สถ 2747	โชครัช ชัชชรา		สย.4522	วิศวกรงานระบบสื่อสาร			สรัญญา รัตนนันทิตสกุล		สก.3173
จัตรชัย ธีระวงษ์ไพโรจน์		ว-สถ 556	วรชาติ นิลสำราญจิต		ส-สถ 3209	ดร.ปิยวัชร ชัยเสรี		สย.7227	วิเศรษฐ์ อังครัตน์โกมล		วฟก.1129	วิศวกรงานระบบความปลอดภัยและป้องกันอัคคีภัย		
จักรพงษ์ มณีปันดี		ว-สน. 13	สุภัครักิจ ชัศวเมฬี		ส-สถ 3366	นพดล จิ่งวาม		สย.9021	วิศวกรงานระบบเครื่องกล			อรรณพ กิ่งชจี		วก.900
เลิศฤทธิ์ นิธิไชโย		ว-ภส. 18	ศุภกฤษ์ บรพงษ์		ภ-สถ 15242	ภูมิสถาปนิก			สมจินต์ ติสวัสดิ์		วก.941	ผู้ตรวจสอบงานโครงสร้าง		
ชนินทร พุดอำพร		วย. 1935	รักษิณา นามไพโรจน์		ภ-สถ 19909	เลิศฤทธิ์ นิธิไชโย		ว-ภส. 18	งานถนนและระบบระบายน้ำภายนอกอาคาร					
เกษา ชีระโกเมน		วก.500,วส.56	งานตกแต่งภายในและครุภัณฑ์			เอกสิทธิ์ อรุณวงศ์ ณ อยุธยา		ส-ภส. 6	อุดม หงษ์ประธานพร		สย.7267	ผู้เชี่ยวชาญงานประหยัดพลังงานและอาคารเขียว		
			จักรพงษ์ มณีปันดี		ว-สน 13	ภาวิณี โพธานุรักษ์		ส-ภส. 85	อรรถวุฒิ กองศาสนะ		ภย.22322	ผศ.ดร.ชนิกานต์ ยิ้มประยูร		
			ศิริกันยา ชุ่มเชยกลิ่น			พูลชัย โรจน์ทวีวิทักษ์		ภ-ภส. 8	งานออกแบบแสงสว่าง			อนุชิต พึ่งกล่อม		
			เกรียงยศ จรูญศรีสวัสดิ์		ภ-สน 1465	ยนตวร นพรัตนดิลก		ภ-ภส. 580	ดร. วรรณภา พิมพ์วิริยะกุล		ภสถ. 2956	ธานินทร์ แสงสร้อย		ส-สถ 2747

ชื่อโครงการ :	โครงการพัฒนาพื้นที่ส่วนขยาย	
	ศูนย์ราชการเฉลิมพระเกียรติ ๘๐ พรรษา ๕ ธันวาคม ๒๕๕๐ พื้นที่โซน C ศูนย์ราชการโซน C อาคารทิศตะวันตก (W)	

REVISION

NO.	DATE	DESCRIPTION	BY
0	1/04/64	FOR BIDDING	GCDT

ชื่อแบบ :	
สารบัญแบบระบบไฟฟ้าและสื่อสาร	
เขียนโดย : Author	
ตรวจสอบโดย : Checker	วันที่ : 1 เมษายน 2564
อนุมัติโดย : Approver	มาตราส่วน : NTS.
เลขที่แบบ : GCC-C1-W-EE-01-0001	

SIZE: A1 - 841 x 594 mm.

ELECTRICAL SYSTEM SYMBOLS

SYMBOLS	DESCRIPTIONS	SYMBOLS	DESCRIPTIONS
	HIGH VOLTAGE LOAD BREAK SWITCH	ST	SHUNT TRIP COIL
	HIGH VOLTAGE CIRCUIT BREAKER FIXED TYPE	CC	CLOSING COIL
	HIGH VOLTAGE CIRCUIT BREAKER DRAWN OUT TYPE		CAPACITOR BANK
	EARTHING SWITCH	OR	NORMALLY OPENED CONTACT
	HIGH VOLTAGE FUSE	OR	NORMALLY CLOSED CONTACT
TRx	DISTRIBUTION TRANSFORMER NO. x	C	OPERATING COIL FOR RELAY OR CONTACTOR
G	GENERATOR SET	OR	OVERLOAD RELAY
	LIGHTNING ARRESTER OR SURGE ARRESTER		HIGH TENSION TERMINATOR
PT	POTENTIAL TRANSFORMER		ENCASED CONCRETE SLEEVE ACROSS THE ROAD
CT	CURRENT TRANSFORMER	OR MDBx EMDBx	MAIN DISTRIBUTION BOARD FOR NORMAL LOAD OR ESSENTIAL LOAD NUMBER x
	LOW VOLTAGE CIRCUIT BREAKER FIXED TYPE	OR xDBy xEDBy	DISTRIBUTION BOARD FOR NORMAL LOAD OR ESSENTIAL LOAD LOCATED AT x FLOOR, NUMBER y
	LOW VOLTAGE CIRCUIT BREAKER DRAWN OUT TYPE	OR xPy xEPy	PANELBOARD, FOR NORMAL LOAD OR ESSENTIAL LOAD LOCATED AT x FLOOR, NUMBER y
M	MOTOR OPERATION (FOR SWITCHGEAR)	OR	FUSED DISCONECTING SWITCH FOR NORMAL LOAD OR ESSENTIAL
K	KEY INTERLOCK	OR	NON FUSED DISCONNECTING SWITCH FOR NORMAL LOAD OR ESSENTIAL
A	AMMETER	M/C	MECHANICAL DISTRIBUTION BOARD (SUPPLIED BY OTHER)
V	VOLT-METER	CB	CIRCUIT BREAKER BOX RATING AS SPECIFIED
F	FREQUENCY METER	J OR P	JUNCTION BOX OR PULL BOX
PF	POWER FACTOR METER	JC	JUNCTION BOX MOUNTED ABOVE CEILING LEVEL
kW	KILOWATT-METER		WIRING WITH 2 CONDUCTORS OR 2 CONDUCTORS AND GROUNDING CONDUCTOR IN 15 mm. DIAMETER CONDUIT
kVAR	KILOVAR-METER	x	WIRING WITH 'x' CONDUCTORS OR 'x' CONDUCTORS AND GROUNDING CONDUCTOR IN CONDUIT
kWh	KILOWATTHOUR METER	a-xyz	HOME RUN TO CIRCUIT NUMBER 'x', 'y' AND 'z' IN PANEL 'a'
kVAR CON	KILOVAR CONTROLLER FOR POWER FACTOR IMPROVEMENT	a-y/xSz	HOME RUN TO CIRCUIT NUMBER 'x' PANEL 'a' REMOTE SWITCH NUMBER y/xSz
V-TR	VOLTAGE TRANSDUCER	Sx	WIRING TO SWITCH 'x'
A-TR	AMPERE TRANSDUCER		SINGLE CONVENIENT OUTLET 15 A., 250 V. W/GROUND EXCEPT OTHERWISE INDICATED
W-TR	WATT TRANSDUCER		DUPLEX CONVENIENT OUTLET 15 A., 250 V. W/GROUND EXCEPT OTHERWISE INDICATED
kWh	KILOWATTHOUR WITH PULSE INITIATOR		SINGLE FLOOR OUTLET 15 A. 250 V. W/GROUND
PF-TR	POWER FACTOR TRANSDUCER	F	OUTLET FOR EXHAUST FAN
25A	AUTOMATIC SYNCHRONIZING RELAY	C	OUTLET, MOUNTED ABOVE CEILING LEVEL
25M	MANUAL SYNCHRONIZING RELAY	B	OUTLET FOR SELF CONTAINED BATTERY EMERGENCY LIGHT
27	UNDERVOLTAGE RELAY	SH	SHAVER OUTLET 220 V. WITH DOUBLE WOUND ISOLATING TRANSFORMER 20 VA. AND OVERLOAD PROTECTION
32	DIRECTIONAL POWER RELAY		POWER OUTLET WITH GROUND RATED AS INDICATED
37	UNDERCURRENT OR UNDERPOWER RELAY	xRSy	ON-OFF PUSH BUTTON FOR TWO WIRE REMOTE SWITCH SYSTEM LOCATED AT x FLOOR, NUMBER y
47	PHASE SEQUENCE VOLTAGE RELAY	SPx	SWITCH PANEL OR CONTROL SWITCH PANEL
49	THERMAL RELAY	D	DIMMER SWITCH
49A	TRANSFORMER TEMPERATURE RELAY, ALARM CONDITION	S	SINGLE POLE SWITCH 10 A., 250 V.
49T	TRANSFORMER TEMPERATURE RELAY, TRIPPING CONDITION	S2	THREE WAY SWITCH 10 A., 250 V.
50/51	OVERCURRENT AND INSTANTANEOUS TRIP RELAY	SF	FAN SWITCH WITH INDICATING LAMP 10 A., 250 V.
50/51G	OVERCURRENT GROUND FAULT RELAY	SL	LIMITING SWITCH 15 A., HEAVY DUTY
59	OVERVOLTAGE RELAY	HD	HAND DRYER
64	GROUND PROTECTION RELAY	MH	MANHOLE
68	BLOCKING RELAY	H	HANDHOLE
71A	GAS OR BUCHHOLZ RELAY, ALARM CONDITION.	DQM	DIGITAL QUALITY METER
71T	GAS OR BUCHHOLZ RELAY, TRIPPING CONDITION.	LCP	LIGHTING CONTROL PANEL
81	OVER/UNDER FREQUENCY RELAY		
86	LOCKING-OUT RELAY		
90L	ISOCHRONOUS LOAD SHARING DEVICE		
90V	VOLTAGE REGULATOR		
	SELECTOR SWITCH		
NV	NO VOLTAGE RELEASE TRIP COIL		
UV	UNDERVOLTAGE RELEASE TRIP COIL		

GENERAL NOTES

NOTE: SUBSCRIPT "x" FOR CAMERA

O – WITH OUTDOOR HOUSING
Z – WITH ZOOM LENS

LIGHTNING PROTECTION AND GROUNDING SYSTEM

SYMBOLS	DESCRIPTIONS
	AIR TERMINAL Ø19 mm. x 600 mm. LONG. ตัวนำล่อฟ้า
	EXOTHERMIC CONNECTION การเชื่อมแบบหลอมละเบิด
	CONDUCTOR RUN FROM ONE LEVEL TO OTHER LEVEL ตัวนำล่อฟ้าวิ่งตามระดับ
	COPPER CLAD STEEL GROUND ROD Ø16 mm. x 3000 mm. LONG แท่งหลอดดินแพล็กกลาหุ้มทองแดง
	GROUNDING CONDUCTOR RUN TO GROUNDING SYSTEM สายดินเดอที่ประบบรากสายดิน
T	TEST TERMINAL
	GROUND BAR บาร์ต่อลงดิน
	CONDUCTOR UP FEED ตัวนำจากด้านบน
	CONDUCTOR DOWN FEED ตัวนำจากด้านล่าง
	EARTH PAD

LIGHTNING WARNING SYSTEM SYMBOLS

SYMBOLS	DESCRIPTIONS
	WARNING LIGHT WITH HORN
EF	ELECTRIC FIELD SENSOR

FIRE ALARM SYSTEM SYMBOLS

SYMBOLS	DESCRIPTIONS
FCP	FIRE ALARM CONTROL PANEL แผงควบคุมเพลิงไหม้
ANN	GRAPHIC ANNUNCIATOR BOARD แผงแสดงผลเพลิงไหม้
RAN	REMOTE GRAPHIC ANNUNCIATOR แผงแสดงผลเพลิงไหม้ระยะไกล
RTU	REMOTE TERMINAL UNIT
LTU	LOCAL TERMINAL UNIT
F/A xFy	FIRE ALARM TERMINAL BOX LOCATED AT x FLOOR, NUMBER y
H	HEAT DETECTOR, ADDRESSABLE TYPE (FIXED TEMPERATURE AT AND RATE-OF-RISE TEMPERATURE) อุปกรณ์ตรวจจับความร้อนแบบอุณหภูมิคงที่ 135F และแบบตรวจจับอัตราการเพิ่มของอุณหภูมิ
H 200F	HEAT DETECTOR SAME AS H BUT FIXED TEMPERATURE AT อุปกรณ์ตรวจจับความร้อนแบบอุณหภูมิคงที่ 200F และแบบตรวจจับอัตราการเพิ่มของอุณหภูมิ
SD	SMOKE DETECTOR ADDRESSABLE TYPE อุปกรณ์ตรวจจับควัน
	PHOTOELECTRIC BEAM SMOKE DETECTOR, ADDRESSABLE (TRANSMITTER) อุปกรณ์ตรวจจับชนิดลำแสง (เครื่องส่ง)
	PHOTOELECTRIC BEAM SMOKE DETECTOR, ADDRESSABLE (RECEIVER) อุปกรณ์ตรวจจับชนิดลำแสง (เครื่องรับ)
B	ALARM BELL, SIZE AS SPECIFIED กระดิ่งแจ้งเหตุ
F	MANUAL STATION, ADDRESSABLE TYPE AS SPECIFIED อุปกรณ์แจ้งเหตุควบมือ
F OR SF	FIRE ALARM HORN OR CELING MOUNTED LOUDSPEAKER ลำโพงแจ้งเหตุเพลิงไหม้
F	FIRE ALARM TELEPHONE จุดต่อสายโทรศัพท์แจ้งเหตุเพลิงไหม้
S	FIRE ALARM SPEAKER WITH STROBE LIGHT
	FIRE ALARM SPEAKER WITH STROBE LIGHT
	END OF LINE RESISTANCE
DH	MAGNETIC DOOR HOLDER
M	MAGNETIC DOOR SWITCH
	PANIC PUSH BUTTON
FS	FLOW SWITCH (SUPPLIED BY OTHERS)
SV	SUPERVISORY SWITCH (SUPPLIED BY OTHERS)
PS	PRESSURE SWITCH (SUPPLIED BY OTHERS)
FRSC	FIRE ROLLER SHUTTER CONTROL PANEL (SUPPLIED BY OTHERS)
FSCP	FIRE SUSPENSION CONTROL PANEL (SUPPLIED BY OTHERS)
ADC	AUTO DOOR CONTROL PANEL (SUPPLIED BY OTHERS)

DATA & TELEPHONE SYSTEM

SYMBOLS	DESCRIPTIONS
PABX	PRIVATE AUTOMATIC BRANCH EXCHANGE
MDF	MAIN DISTRIBUTION FRAME
ATT	ATTENDANT CONSOLE
	DATA OUTLET RJ 45 TYPE
WIFI	DATA OUTLET FOR WIFI RJ 45 TYPE
	DATA FLOOR OUTLET RJ 45 TYPE
	WIRING WITH 1 LINE (4 CONDUCTORS PER LINE) IN 15 mm. DIAMETER CONDUIT
xL	WIRING WITH 'x' LINES IN 15 mm. DIAMETER
xL y	WIRING WITH 'x' LINES IN 'y' mm. DIAMETER
BR	BUILDING RACK
DR	DEPARTMENT RACK
FR	FLOOR RACK
FO	FIBER OPTIC RACK

SECURITY SYSTEM SYMBOLS

SYMBOLS	DESCRIPTIONS
x	CCTV CAMERA FIXED TYPE (x : SEE NOTE)
x	CCTV CAMERA PAN,TILT,ZOOM TYPE (x : SEE NOTE)
	CCTV CAMERA DOME TYPE
	CCTV CAMERA DOME TYPE WITH PAN,TILT,ZOOM
	CCTV CAMERA OUTDOOR TYPE WITH POLE
P	PASSIVE INFRARED MOTION DETECTOR
M	MICROWAVE MOTION DETECTOR
U	ULTRASONIC MOTION DETECTOR
M	MAGNETIC CONTACT
G	GLASS BREAK SENSOR
DH	MAGNETIC DOOR HOLDER
DS	DOOR STRIKE, TYPE AS SPECIFIED
DL	MAGNETIC DOOR HOLDER LOCK
	PANIC PUSH BUTTON
VB	VIBRATION SENSOR
Kx	KEY STATION NO. 'x' (GUARD TOUR SYSTEM)
B	EMERGENCY MANUAL BREAK GLASS
S	ALARM DEVICE
CR	ACCESS CONTROL CARD READER
CRK	ACCESS CONTROL CARD READER WITH KEY PAD
CRT	TIME ATTENDANT CARD READER
CTU	CONTROLLER UNIT

SOUND SYSTEM SYMBOLS

SYMBOLS	DESCRIPTIONS
	MICROPHONE FIXED TYPE
	MICROPHONE REMOVABLE TYPE
	SIGNAL SOCKET OUTLET, FIXED MOUNTING
	SIGNAL PLUG, REMOVABLE
S	CEILING MOUNTED LOUDSPEAKER
S xW	HORN LOUDSPEAKER RATED 'x' WATTS
S xW	SOUND COLUMN RATED 'x' WATTS
SB SB/x	TERMINAL BOX, LOCATED AT 'x' FLOOR
V	VOLUME CONTROL
	TAPE PLAYER AND RECORDER
TUN	AM/FM TUNER
CD	COMPACT DISC PLAYER

GENERAL ABBREVIATION

CODE	DESCRIPTIONS
AFF	ABOVE FINISHED FLOOR
CO	CONDUIT ONLY (EMPTY CONDUIT)
EMT	ELECTRICAL METALLIC TUBING
IMC	INTERMEDIATE METAL CONDUIT
RSC	RIGID STEEL CONDUIT
EXP	EXPLOSION PROOF
G	GROUND
NIC	NOT IN CONTRACT
WP	WEATHERPROOF
AMCC	AIR-CONDITIONING MOTOR CONTROL CENTER BOARD
xAPy	AIR-CONDITIONING PANELBOARD LOCATED AT x FLOOR, NUMBER y
xSPy	SANITARY PANELBOARD LOCATED AT x FLOOR, NUMBER y
xFPy	FIRE PROTECTION PANELBOARD LOCATED AT x FLOOR, NUMBER y

LIGHTING SYSTEM SYMBOLS

SYMBOLS	DESCRIPTIONS
A1	BATTEN LUMINAIRE WITH 1x14W. LED LAMP TYPE A1
A2	BATTEN LUMINAIRE WITH 2x14W. LED LAMP TYPE A2
A2A	BATTEN LUMINAIRE WITH 2x14W. LED LAMP WITH STEEL GRATING TYPE
A1A	BATTEN LUMINAIRE WITH 1x14 W. LED LAMP WITH ALUMINIUM REFLECTOR INSTALLED ON WALL TYPE A1A
D2AL	RECESSED LUMINAIRE WITH 2x14 W. LED LAMP WITH ALUMINIUM LOUVER TYPE D2AL (SIZE 600x1200 mm.
C2WP	SURFACE MOUNTED LUMINAIRE WITH 2x14W. LED LAMPS & WEATHER PROOF TYPE
L-01	PENDANT LUMINAIRE WITH 1x30W. LED LAMP WITH ACRYLIC DIFFUSER TYPE L-01
L-02	RECESSED DOWNLIGHT LUMINAIRE WITH 2x13W. LED LAMP TYPE L-02
L-03	RECESSED DOWNLIGHT LUMINAIRE WITH 1x20W. LED LAMP TYPE L-03
L-04	RECESSED LUMINAIRE WITH 2x14 W. LED LAMP WITH PRISMATIC DIFFUSER TYPE L-04
L-06	RECESSED LUMINAIRE WITH 1x18W. LED LAMP WITH ACRYLIC DIFFUSER TYPE L-06
L-09	LINEAR LIGHT LUMINAIRE WITH 12W/m. LED LAMP TYPE L-09
HB	HIGHBAY LUMINAIRE WITH 130W LED LAMP TYPE HB
	SELF-CONTAINED SEALED LEAD BATTERY EMERGENCY LIGHT
	FIRE EXIT SIGN LUMINAIRE (WALL TYPE)
	FIRE EXIT SIGN LUMINAIRE (1 SIDE DIRECTION,RECESS/SURFACE TYPE)
	FIRE EXIT SIGN LUMINAIRE (2 SIDE DIRECTION,RECESS/SURFACE TYPE)
	FIRE EXIT SIGN LUMINAIRE (RECESS OR SURFACE TYPE)
	REMOTE LAMP FOR BATTERY EMERGENCY LIGHT WALL TYPE

BUILDING AUTOMATION SYSTEM SYMBOLS

SYMBOLS	DESCRIPTIONS
TB	TERMINAL BOX
RPU	REMOTE PROCESSING UNIT
MS	MASHALLING BOX
PS	PRESSURE SWITCH (SUPPLIED BY OTHERS)
FS	FLOW SWITCH (SUPPLIED BY OTHERS)
SV	SUPPERVISORY SWITCH (SUPPLIED BY OTHERS)
MCC	MECHANICAL SANITARY OR OTHER PANELBOARD
T	TEMPERATURE TRANSMITTER OR OTHER PROVIDED BY THE CONTRACTOR
CMR	COMMUNICATION RACK

PANIC ALARM SYSTEM SYMBOLS

SYMBOLS	DESCRIPTIONS
	EMERGENCY PULL CORD
L	EMERGENCY LAMP WITH BUZZER
IC	INTERCOM

DETAIL FOR DISTRIBUTION BOARD CODE

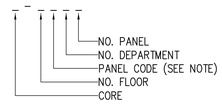

PANEL CODE
D – DISTRIBUTION BOARD FOR NORMAL LOAD
ED – DISTRIBUTION BOARD FOR ESSENTIAL LOAD
DC – DISTRIBUTION BOARD FOR COMMON NORMAL LOAD
EDC – DISTRIBUTION BOARD FOR COMMON ESSENTIAL LOAD

DETAIL FOR PANEL BOARD CODE

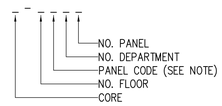

PANEL CODE
PL – PANEL BOARD FOR LIGHTING LOAD
PO – PANEL BOARD FOR SMALL POWER LOAD
PA – PANEL BOARD FOR MECHANICAL LOAD
EP – PANEL BOARD FOR ESSENTIAL LOAD
PLC – PANEL BOARD FOR COMMON LOAD
EPC – PANEL BOARD FOR COMMON ESSENTIAL LOAD
UPC – PANEL BOARD FOR COMMON UPS LOAD

DETAIL FOR LIGHTING CONTROL SWITCH CODE

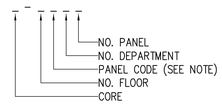

PANEL CODE
RS – LIGHTING CONTROL REMOTE SWITCH FOR NORMAL CIRCUIT
ERS – LIGHTING CONTROL REMOTE SWITCH FOR ESSENTIAL CIRCUIT

ตารางเปรียบเทียบขนาดท่อร้อยสายไฟ

IP UNIT(Inch)	SI UNIT(mm.)	
	HDPE.	EMT.IMC.,RSC.
1/2	15	15
3/4	20	20
1	25	25
1 1/4	32	32
1 1/2	40	40
2	50	50
2 1/2	65	65
3	80	80
4	100	100
5	125	125

เจ้าของโครงการ
บริษัท ธนารักษ์พัฒนาสินทรัพย์ จำกัด 120 อาคารธนพิพัฒน์
ศูนย์ราชการเฉลิมพระเกียรติ ๘๐ พรรษา ๕ ธันวาคม ๒๕๕๐
ถนนแจ้งวัฒนะ แขวงทุ่งสองห้อง เขตหลักสี่ กรุงเทพมหานคร 10210

ที่ปรึกษาบริหารโครงการ
TEAM GROUP
บริษัท ทีม คอนซัลติ้งแอนจินียริ่งแอนด์แมเนจเมนท์ จำกัด (มหาชน)
บริษัท เอทีที คอนซัลแตนท์ จำกัด
บริษัท ทีม เอสดีว จำกัด
เลขที่ 151 ถนนบวลจันทร์
แขวง บวลจันทร์ เขตปิ่นเกล้า กรุงเทพฯ 10230
TEL. 0-2509-9000 FAX.0-29509-9090

ผู้ออกแบบ
GCDT
GOVERNMENT CENTER DESIGN TEAM
เลขที่ 4 ซอยรัชดาภิเษก 64 ถนนรัชดาภิเษก
แขวง วงศ์สว่าง เขตบางซื่อ กรุงเทพฯ 10800
TEL. 0-2922-3435 FAX. 0-2922-3433

ผู้จัดการโครงการ		
ชีรยุทธ์ หงษ์สวัสดิ์		ว-สถ 491
รองผู้จัดการโครงการ		
จัตรชัย ชีระวงษ์ไพโรจน์		ว-สถ 556
จักรพงษ์ มณีนิตดี		ว-สน. 13
เลิศฤทธิ์ นิธิไชย		ว-ภส. 18
ชนินทร์ พุดอำพร		วฮ. 1935
เกษา ชีระโกเมน		วก.500,วส.56

สถาปนิก	
จัตรชัย ชีระวงษ์ไพโรจน์	ว-สถ 556
กฤษฎา พนิตโกศล	ส-สถ 1598
ธานินทร์ แสงสร้อย	ส-สถ 2747
วรชาติ นิธสำราญจิต	ส-สถ 3209
สุภัคกริณ จัตวเมฬี	ส-สถ 3366
ศุภฤกษ์ บรพงษ์	ภ-สถ 15242
รักษิณา นวมไพรจน์	ภ-สถ 19909
งานตกแต่งภายในและครุภัณฑ์	
จักรพงษ์ มณีนิตดี	ว-สน 13
ศิริกันยา ชุ่มเชยกลิ่น	
เกรียงยศ จรูญศรีสวัสดิ์	ภ-สน 1465

วิศวกรโครงสร้าง	
น.อ. ชาญชัย จันทรรัตน์	วช.1108
สุรพงศ์ ศิริวิชยกุล	วย. 1209
โชคชัย จัตชจร	สย.4522
ดร.ปิยวัชร ชัยเสวี	สย.7227
นพดล จิ่งวาม	สย.9021
ภูมิสถาปนิก	
เลิศฤทธิ์ นิธิไชย	ว-ภส. 18
เอกสิทธิ์ อรุณวงศ์ ณ อยุธยา	ส-ภส. 6
ภาวิณี โพธานุรักษ์	ส-ภส. 85
พุฒิชัย โรจน์ภวิพิทักษ์	ภ-ภส. 8
ธเนศวร แพรัตนติลก	ภ-ภส. 580

วิศวกรงานระบบไฟฟ้า	
เจริญชัย เลิศมหิทัจ	วฟก.1100
สุวิชญาณ์ เมธมโนรมย์	วฟก.1093
วิศวกรงานระบบสื่อสาร	
วิเศรษฐ์ อังสุรัตน์โกเมล	วฟก.1129
วิศวกรงานระบบเครื่องกล	
สมจินต์ ศิลวัสดิ์	วก.941
งานถนนและระบบระบายน้ำภายนอกอาคาร	
จุฬม หงษ์ประธานพร	สถ.7267
จรรญฺติ กองศวสนะ	ภย.22322
งานอกแบบแสงสว่าง	
ดร. วรรณภา พิมพ์วิริยะกุล	ภสถ. 2956

วิศวกรงานระบบสุขาภิบาล	
ไวทูร เมธมโนรมย์	สส.106
งานอนุรักษ์พลังงาน	
สรัญญา รัตนนัณฑิตสกุล	สก.3173
วิศวกรงานระบบความปลอดภัยและป้องกันอัคคีภัย	
จรรณพ กิ่งชจี	วก.900
ผู้ตรวจสอบงานโครงสร้าง	
ผู้เชี่ยวชาญงานประหยัดพลังงานและอาคารเขียว	
ผศ.ดร.ชนิกานต์ ชื่นประยูร	
อนุชิต ฟื้งถ่อม	
ธานินทร์ แสงสร้อย	ส-สถ 2747

ชื่อโครงการ :

โครงการพัฒนาพื้นที่ส่วนขยาย

ศูนย์ราชการเฉลิมพระเกียรติ ๘๐ พรรษา ๕ ธันวาคม ๒๕๕๐ พื้นที่โซน C ศูนย์ราชการโซน C อาคารทิศตะวันตก (W)

REVISION			
NO.	DATE	DESCRIPTION	BY
0	1/04/64	FOR BIDDING	GCDT

ชื่อแบบ :
สัญลักษณ์ระบบไฟฟ้าและสื่อสาร

เขียนโดย : Author
ตรวจสอบโดย : Checker | วันที่ : 1 เมษายน 2564
อนุมัติโดย : Approver | มาตราส่วน :
เลขที่แบบ :
GCC-C1-W-EE-01-0002

SIZE : A1 - 84.1 x 59.4 mm.

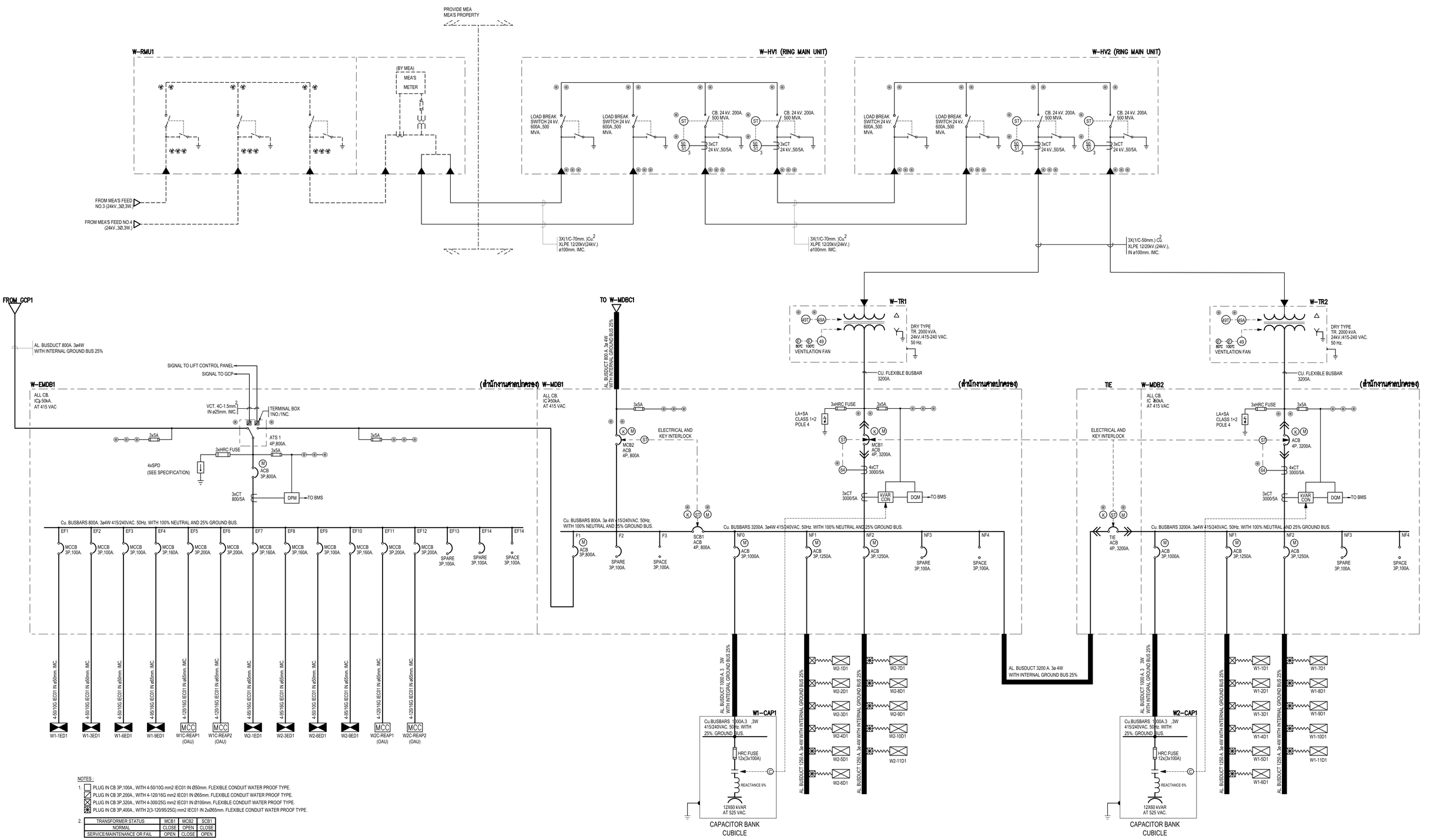

NOTES :

1. PLUG IN CB 3P,100A., WITH 4-50/10G mm2 IEC01 IN Ø50mm. FLEXIBLE CONDUIT WATER PROOF TYPE.
   PLUG IN CB 3P,200A., WITH 4-120/16G mm2 IEC01 IN Ø65mm. FLEXIBLE CONDUIT WATER PROOF TYPE.
   PLUG IN CB 3P,320A., WITH 4-300/25G mm2 IEC01 IN Ø100mm. FLEXIBLE CONDUIT WATER PROOF TYPE.
   PLUG IN CB 3P,400A., WITH 2(3-120/95/25G) mm2 IEC01 IN 2xØ65mm. FLEXIBLE CONDUIT WATER PROOF TYPE.

2.

TRANSFORMER STATUS	MCB1	MCB2	SCB1
NORMAL	CLOSE	OPEN	CLOSE
SERVICE/MAINTENANCE OR FAIL	OPEN	CLOSE	OPEN

เจ้าของโครงการ

บริษัท ธนารักษ์พัฒนาสินทรัพย์ จำกัด 120 อาคารธนพิพัฒน์
ศูนย์ราชการเฉลิมพระเกียรติ ๘๐ พรรษา ๕ ธันวาคม ๒๕๕๐
ถนนแจ้งวัฒนะ แขวงทุ่งสองห้อง เขตหลักสี่ กรุงเทพมหานคร 10210

ที่ปรึกษาบริหารโครงการ

TEAM GROUP

บริษัท ทีม คอนซัลติ้งเอนจินียริ่งแอนด์แมเนจเมนท์ จำกัด (มหาชน)
บริษัท เอทีที คอนซัลแตนท์ จำกัด
บริษัท ทีม เอสดีว จำกัด

เลขที่ 151 ถนนบวรนิเวศ
แขวง บวรนิเวศ เขตพระนคร กรุงเทพฯ 10230
TEL. 0-2509-9000 FAX.0-29509-9090

ผู้ออกแบบ

GCDT
GOVERNMENT CENTER DESIGN TEAM

เลขที่ 4 ซอยรัชดาภิเษก 64 ถนนรัชดาภิเษก
แขวง วงศ์สว่าง เขตบางซื่อ กรุงเทพฯ 10800
TEL. 0-2922-3435 FAX. 0-2922-3433

ผู้จัดการโครงการ		
ธีรยุทธ์ หงษ์สวัสดิ์		ว-สถ 491

ผู้ช่วยผู้จัดการโครงการ		
จัดชัย ธีระวงษ์ไพโรจน์		ว-สถ 556
วิทพงษ์ มณีปันดี		ว-สน. 13
เลิศฤทธิ์ นิธิไชโย		ว-ภส. 18
ชนินทร พุดอำพร		วท. 1935
เกษา ธีระโกเมน		วก.500,วส.56

สถาปนิก		
จัดชัย ธีระวงษ์ไพโรจน์		ว-สถ 556
กฤษฎา หนิตโกศล		ส-สถ 1598
ยานินทร์ แสงสร้อย		ส-สถ 2747
วรชาติ นิลสำราญจิต		ส-สถ 3209
สุภัครักิจ ขัดวเมฆี		ส-สถ 3366
ศุภฤกษ์ บรพงษ์		ภ-สถ 15242
รักพิณา นวมไพโรจน์		ภ-สถ 19909
งานตกแต่งภายในและครุภัณฑ์		
จักรพงษ์ มณีปันดี		ว-สน 13
ศิริกันยา ชุ่มเชยกลิ่น		
เกรียงยศ จรูญศรีสวัสดิ์		ภ-สน 1465

วิศวกรโครงสร้าง		
น.อ. ชาญชัย จันทรรัตน์		วย.1108
สุรพงศ์ ศิริวิชยกุล		วย. 1209
โชคชัย ชัณฑจร		สย.4522
ดร.ปิยวัชร ชัยเสรี		สย.7227
นพดล จิ่งวาม		สย.9021
ภูมิสถาปนิก		
เลิศฤทธิ์ นิธิไชโย		ว-ภส. 18
เอกสิทธิ์ อรุณวงศ์ ณ อยุธยา		ส-ภส. 6
ภาวิณี โพธานุรักษ์		ส-ภส. 85
พณิชัย โรจน์ทวีพิทักษ์		ภ-ภส. 8
ยเนศวร แพร์ดนติลก		ภ-ภส. 580

วิศวกรงานระบบไฟฟ้า		
เจริญชัย เลิศมหกิจ		วฟก.1100
ศุวิชญาณ์ เมฆนไนรมย์		วฟก.1093
วิศวกรงานระบบสื่อสาร		
วิเศรษฐ์ อังสุรัตนโกมล		วฟก.1129
วิศวกรงานระบบเครื่องกล		
สมพิณ ดิสวัสดิ์		วก.941
งานถนนและระบบระบายน้ำภายนอกอาคาร		
จุดม หงษ์ประธานพร		สย.7267
อรรถวุฒิ กองศาสนะ		ภย.22322
งานออกแบบแสงสว่าง		
ดร. วรรณภา พิมพ์วิชยะกุล		ภสถ. 2956

วิศวกรงานระบบสุขาภิบาล		
โวทูร เมฆนไนรมย์		สส.106
งานอนุรักษ์พลังงาน		
สรัญญา รัตนบัณฑิตสุล		สก.3173
วิศวกรงานระบบความปลอดภัยและป้องกันอัคคีภัย		
อรรณพ กังขจี		วก.900
ผู้ตรวจสอบงานโครงสร้าง		
ผู้เชี่ยวชาญงานประหยัดพลังงานและอาคารเขียว		
ผศ.ดร.ชนิกานต์ ชิ่มประยูร		
อนุชิต พึ่งกล่อม		
ยานินทร์ แสงสร้อย		ส-สถ 2747

ชื่อโครงการ :

โครงการพัฒนาพื้นที่ส่วนขยาย

ศูนย์ราชการเฉลิมพระเกียรติ ๘๐ พรรษา ๕ ธันวาคม ๒๕๕๐ พื้นที่โซน C ศูนย์ราชการโซน C อาคารทิศตะวันตก (W)

REVISION

NO.	DATE	DESCRIPTION	BY
0	1/04/64	FOR BIDDING	GCDT

ชื่อแบบ :

แดอะแกรมระบบไฟฟ้าสำหรับศาลปกครอง (ZONE W)

เขียนโดย : Author	
ตรวจสอบโดย : Checker	วันที่ : 1 เมษายน 2564
อนุมัติโดย : Approver	มาตราส่วน :
เลขที่แบบ : GCC-C1-W-EE-02-0001	

SIZE : A1 - 84.1 x 59.4 mm.

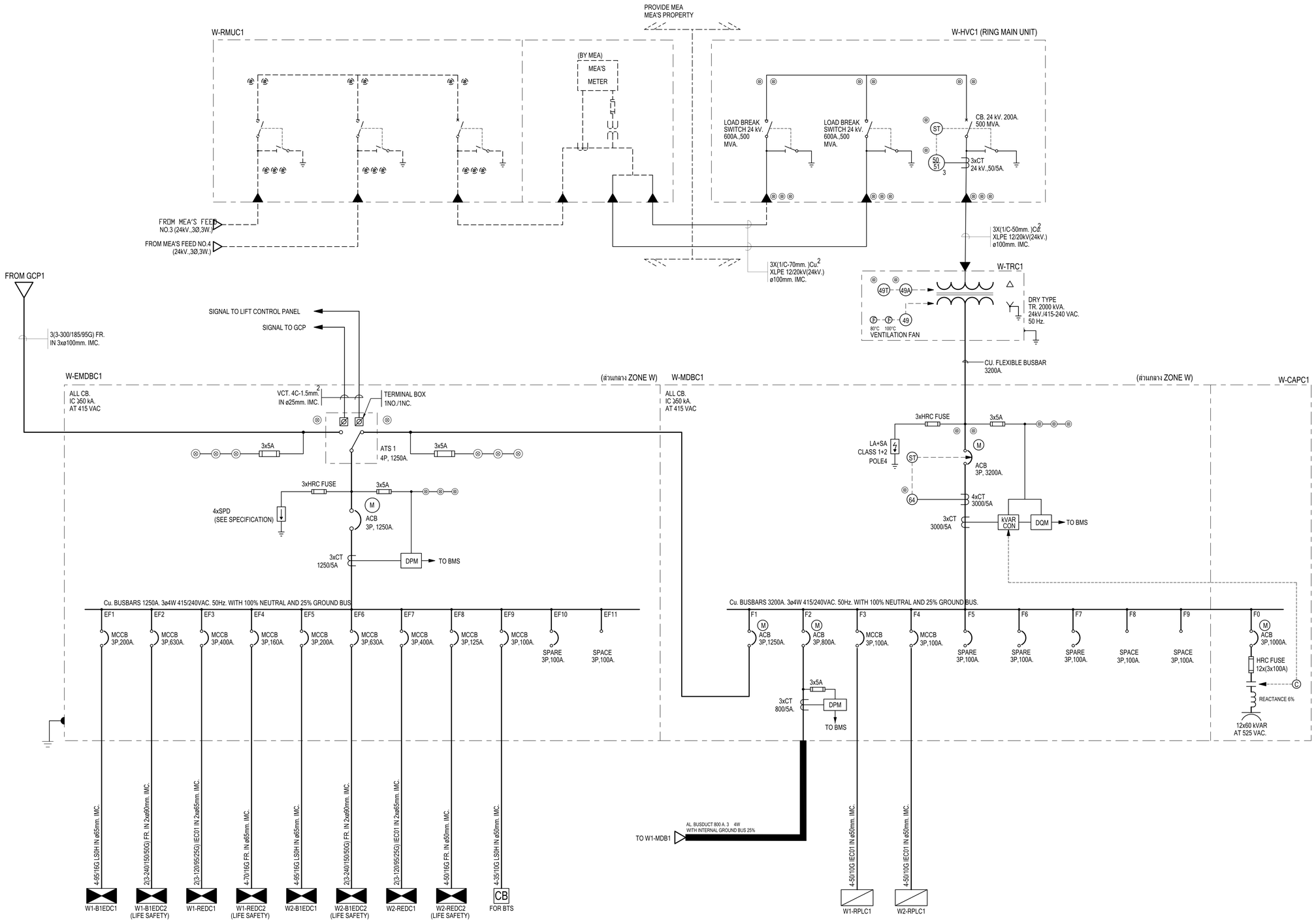

ไดอะแกรมระบบไฟฟ้าแรงต่ำสำหรับส่วนกลาง ZONE W

เจ้าของโครงการ	ที่ปรึกษาบริหารโครงการ	ผู้ออกแบบ
บริษัท ธนารักษ์พัฒนาสินทรัพย์ จำกัด 120 อาคารธนพิพัฒน์ ศูนย์ราชการเฉลิมพระเกียรติ ๘๐ พรรษา ๕ ธันวาคม ๒๕๕๐ ถนนแจ้งวัฒนะ แขวงทุ่งสองห้อง เขตหลักสี่ กรุงเทพมหานคร 10210	บริษัท ทีม คอนซัลติ้งเอนจินีริ่งแอนด์แมเนจเมนท์ จำกัด (มหาชน) บริษัท เอทีที คอนซัลแตนท์ จำกัด บริษัท ทีม เอสดีว จำกัด เลขที่ 151 ถนนบวรจันทร์ แขวง บวรจันทร์ เขตบึงกุ่ม กรุงเทพฯ 10230 TEL. 0-2509-9000 FAX.0-29509-9090	GCDT GOVERNMENT CENTER DESIGN TEAM เลขที่ 4 ซอยรัชดาภิเษก 64 ถนนรัชดาภิเษก แขวง วงศ์สว่าง เขตบางซื่อ กรุงเทพฯ 10800 TEL. 0-2922-3435 FAX. 0-2922-3433

ผู้จัดการโครงการ		สถาปนิก		วิศวกรโครงสร้าง		วิศวกรงานระบบไฟฟ้า		วิศวกรงานระบบสุขาภิบาล	
ธีรยุทธ์ หงษ์สวัสดิ์	ว-สถ 491	จัตรชัย ธีระวงษ์ไพโรจน์	ว-สถ 556	น.อ. ชาญชัย จันทรรัตน์	วช.1108	เจริญชัย เลิศมหกิจ	วฟก.1100	ไวทูร เมธมโนรมย์	สส.106
		กฤษฎา พนิตโกศล	ส-สถ 1598	สุรพงศ์ ศิริวิชยกุล	วย. 1209	สุวิชญาณ์ เมธมโนรมย์	วฟก.1093	งานอนุรักษ์พลังงาน	
รองผู้จัดการโครงการ		ธานินทร์ แสงสร้อย	ส-สถ 2747	โชคชัย วัชชจร	สย.4522	วิศวกรงานระบบสื่อสาร		สรัญญา รัตนนันทิตสกุล	สก.3173
จัตรชัย ธีระวงษ์ไพโรจน์	ว-สถ 556	วรชาติ นิลสำราญจิต	ส-สถ 3209	ดร.ปิยวัชร ชัยเสรี	สย.7227	วิเศรษฐ์ อิงสุรัตน์โกมล	วฟก.1129	วิศวกรงานระบบความปลอดภัยและป้องกันอัคคีภัย	
จักรพงษ์ มณีปันตี	ว-สน. 13	สุภัคร์กิจ ตัศวเมฬี	ส-สถ 3366	นพดล จึงวาม	สย.9021	วิศวกรงานระบบเครื่องกล		ธรรณพ กิงขจี	วก.900
เลิศฤทธิ์ นิธิไชโย	ว-ภส. 18	ศุภฤกษ์ บรพงษ์	ภ-สถ 15242	ภูมิสถาปนิก		สมจินต์ ติสวัสดิ์	วก.941	ผู้ตรวจสอบงานโครงสร้าง	
ชนินทร พุดอำพร	วท. 1935	รักพิณา นามไพโรจน์	ภ-สถ 19909	เลิศฤทธิ์ นิธิไชโย	ว-ภส. 18	งานถนนและระบบระบายน้ำภายนอกอาคาร			
เกษา ธีระโกเมน	วก.500,วส.56	งานตกแต่งภายในและครุภัณฑ์		เอกสิทธิ์ อรุณวงศ์ ณ อยุธยา	ส-ภส. 6	อุดม หงษ์ประถนทร	สย.7267	ผู้เชี่ยวชาญงานประหยัดพลังงานและอาคารเขียว	
		จักรพงษ์ มณีปันตี	ว-สถ 13	ภาวิณี โพธานุรักษ์	ส-ภส. 85	อรรถวุฒิ กองสาสนะ	ภย.22322	ผศ.ดร.ชนิกานต์ ยิ่มประยูร	
		สิริกันยา ชุ่มเชยกลิ่น		พุฒิชัย โรจน์ทวีพิทักษ์	ภ-ภส. 8	งานออกแบบแสงสว่าง		อนุชิต พึ่งกล่อม	
		เกรียงยศ จรูญศรีสวัสดิ์	ภ-สน 1465	ธนเศวร แพร์ดนติลก	ภ-ภส. 580	ดร. วรรณภา พิมพ์วิชิยะกุล	ภสถ. 2956	ธานินทร์ แสงสร้อย	ส-สถ 2747

ชื่อโครงการ :

โครงการพัฒนาพื้นที่ส่วนขยาย

ศูนย์ราชการเฉลิมพระเกียรติ ๘๐ พรรษา ๕ ธันวาคม ๒๕๕๐ พื้นที่โซน C ศูนย์ราชการโซน C อาคารทิศตะวันตก (W)

REVISION			
NO.	DATE	DESCRIPTION	BY
0	1/04/64	FOR BIDDING	GCDT

ชื่อแบบ :

ไดอะแกรมระบบไฟฟ้าแรงต่ำสำหรับส่วนกลาง ZONE W

เขียนโดย : Author	
ตรวจสอบโดย : Checker	วันที่ : 1 เมษายน 2564
อนุมัติโดย : Approver	มาตราส่วน :
เลขที่แบบ : GCC-C1-W-EE-02-0002	

SIZE : A1 - 84.1 x 59.4 mm.

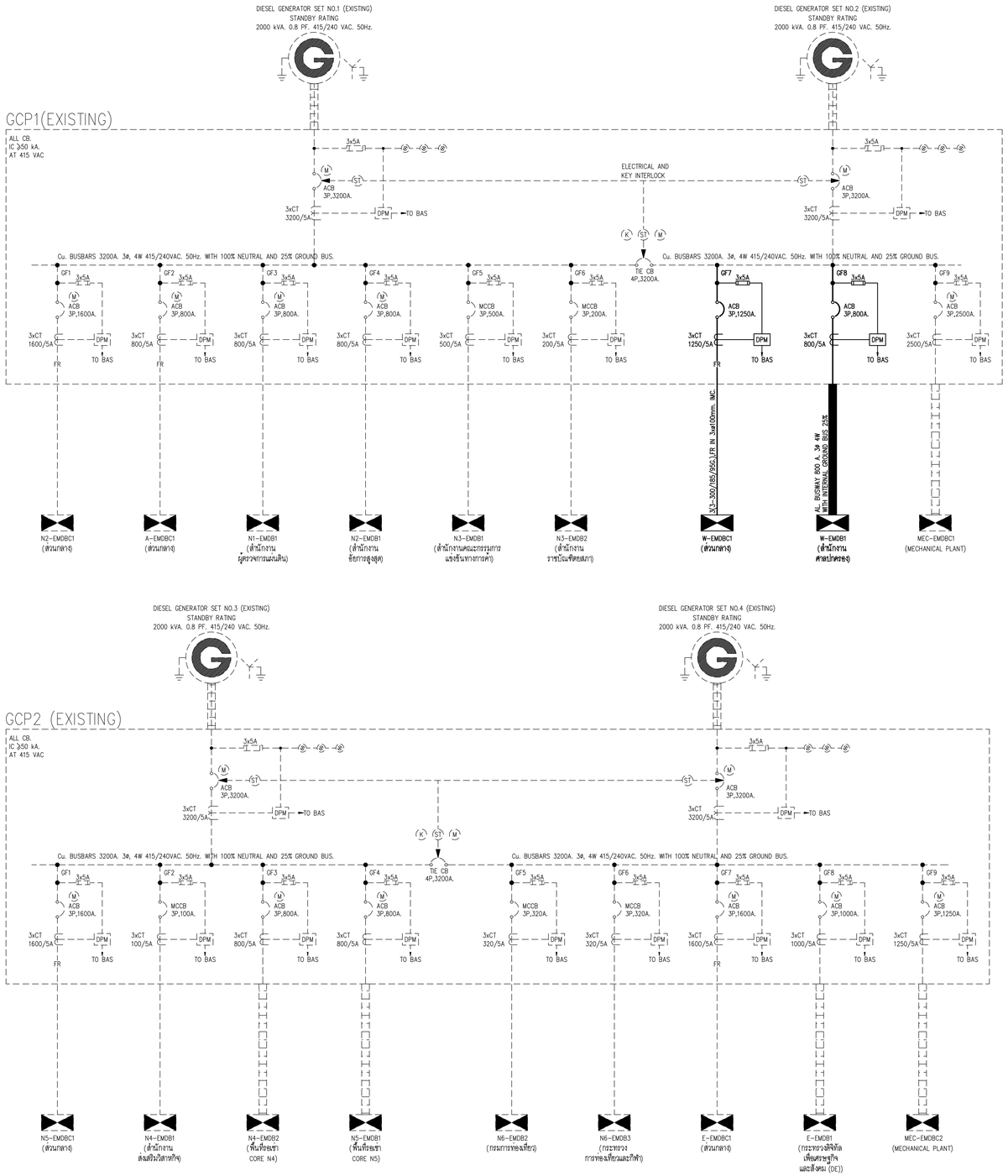

ไดอะแกรมระบบไฟฟ้าแรงต่ำ สำหรับ GENERATOR

เจ้าของโครงการ	ที่ปรึกษาบริหารโครงการ	ผู้ออกแบบ
บริษัท ธนารักษ์พัฒนาสินทรัพย์ จำกัด 120 อาคารธนพิพัฒน์ ศูนย์ราชการเฉลิมพระเกียรติ ๘๐ พรรษา ๕ ธันวาคม ๒๕๕๐ ถนนแจ้งวัฒนะ แขวงทุ่งสองห้อง เขตหลักสี่ กรุงเทพมหานคร 10210	TEAM GROUP บริษัท ทีม คอนซัลติ้งแอนด์เอนจิเนียริ่งแอนด์แมเนจเมนท์ จำกัด (มหาชน) บริษัท เอทีที คอนซัลแตนท์ จำกัด บริษัท ทีม เอสดีวี จำกัด เลขที่ 151 ถนนบวลจันทร์ แขวง บวลจันทร์ เขตป้อมปราบฯ กรุงเทพฯ 10230 TEL. 0-2509-9000 FAX.0-29509-9090	GCDT GOVERNMENT CENTER DESIGN TEAM เลขที่ 4 ซอยรัชดาภิเษก 64 ถนนรัชดาภิเษก แขวง วงศ์สว่าง เขตบางซื่อ กรุงเทพฯ 10800 TEL. 0-2922-3435 FAX. 0-2922-3433

ผู้จัดการโครงการ		สถาปนิก		วิศวกรโครงสร้าง		วิศวกรงานระบบไฟฟ้า		วิศวกรงานระบบสุขาภิบาล	
ธีรยุทธ์ หงส์สวัสดิ์	ว-สถ 491	จัตรชัย ธีระวงษ์ไพโรจน์	ว-สถ 556	น.อ. ชาญชัย จันทรรัตน์	ช-ว.1108	เจริญชัย เลิศมหกิจ	วฟก.1100	ไวทูร เมธมโนรมย์	สส.106
		กฤษฎา พนิตโกศล	ส-สถ 1598	สรพงศ์ ศิริวิชยกุล	ว-ว. 1209	สุวิชญาณ์ เมธมโนรมย์	วฟก.1093	งานอนุรักษ์พลังงาน	
รองผู้จัดการโครงการ		ธานินทร์ แสงสร้อย	ส-สถ 2747	โชคชัย จัตชจร	สช.4522	วิศวกรงานระบบสื่อสาร		สรัญญา รัตนนิณศิตสกุล	สก.3173
จัตรชัย ธีระวงษ์ไพโรจน์	ว-สถ. 556	วรชาติ นิลสำราญจิต	ส-สถ. 3209	ดร.ปิยวัชร ชัยเสรี	สช.7227	วิเศษชู อังสุรัตน์โกมล	วฟก.1129	วิศวกรงานระบบความปลอดภัยและป้องกันอัคคีภัย	
จักรพงษ์ มณีปันตี	ว-สน. 13	สุภัคร์กิจ อัศวเมฆี	ส-สถ. 3366	นพดล วิ้งวาม	สช.9021			อรรณพ กิ่งจรี	วก.900
เลิศฤทธิ์ นิธิไชโย	ว-กส. 18	ศุภกฤษ์ บรพงษ์	ภ-สถ 15242	ภูมิสถาปนิก		วิศวกรงานระบบเครื่องกล		ผู้ตรวจสอบงานโครงสร้าง	
ชนินทร ทุดอำพร	วช. 1935	รักษิณา นามไพโรจน์	ภ-สถ 19909	เลิศฤทธิ์ นิธิไชโย	ว-กส. 18	สมจินต์ ศิลวัสดิ์	วก.941		
เกชา ธีระโกเมน	วก.500.วส.56	งานตกแต่งภายในและครุภัณฑ์		เอกสิทธิ์ อรุณวงศ์ ณ อยุธยา	ส-กส. 6	งานถนนและระบบระบายน้ำภายนอกอาคาร		ผู้เชี่ยวชาญงานประหยัดพลังงานและอาคารเขียว	
		จักรพงษ์ มณีปันตี	ว-สน 13	ภาวิณี โพธานุรักษ์	ส-กส. 85	อุดม หงษ์ประธานพร	สก.7267	ผศ.ดร.ชนิกานต์ ชิ้มประยูร	ภย.22322
		ศิริกันยา ชุ่มเชยกลิ่น		พุฒิชัย โรจน์ทวีทิทักข์	ภ-กส. 8	อรรถวุฒิ กองศาสนะ		อนุชิต พึ่งกล่อม	
		เกรียงยศ จรูญศรีสวัสดิ์	ภ-สน 1465	ธนเศวร แพร์ตนติลก	ภ-กส. 580	งานออกแบบแสงสว่าง		ธานินทร์ แสงสร้อย	ส-สถ 2747
						ดร. วรรณภา พิมพ์วิชิยะกุล	ภสถ. 2956		

ชื่อโครงการ :	โครงการพัฒนาพื้นที่ส่วนขยาย ศูนย์ราชการเฉลิมพระเกียรติ ๘๐ พรรษา ๕ ธันวาคม ๒๕๕๐ พื้นที่โซน C ศูนย์ราชการโซน C อาคารทิศตะวันตก (W)	
ชื่อแบบ :	ไดอะแกรม สำหรับ GENERATOR ZONE W	เขียนโดย : Author
		ตรวจสอบโดย : Checker / วันที่ : 1 เมษายน 2564
		อนุมัติโดย : Approver / มาตราส่วน :
		เลขที่แบบ : GCC-C1-W-EE-02-0003

REVISION			
NO.	DATE	DESCRIPTION	BY
0	1/04/64	FOR BIDDING	GCDT

SIZE: A1 = 841 x 594 mm.

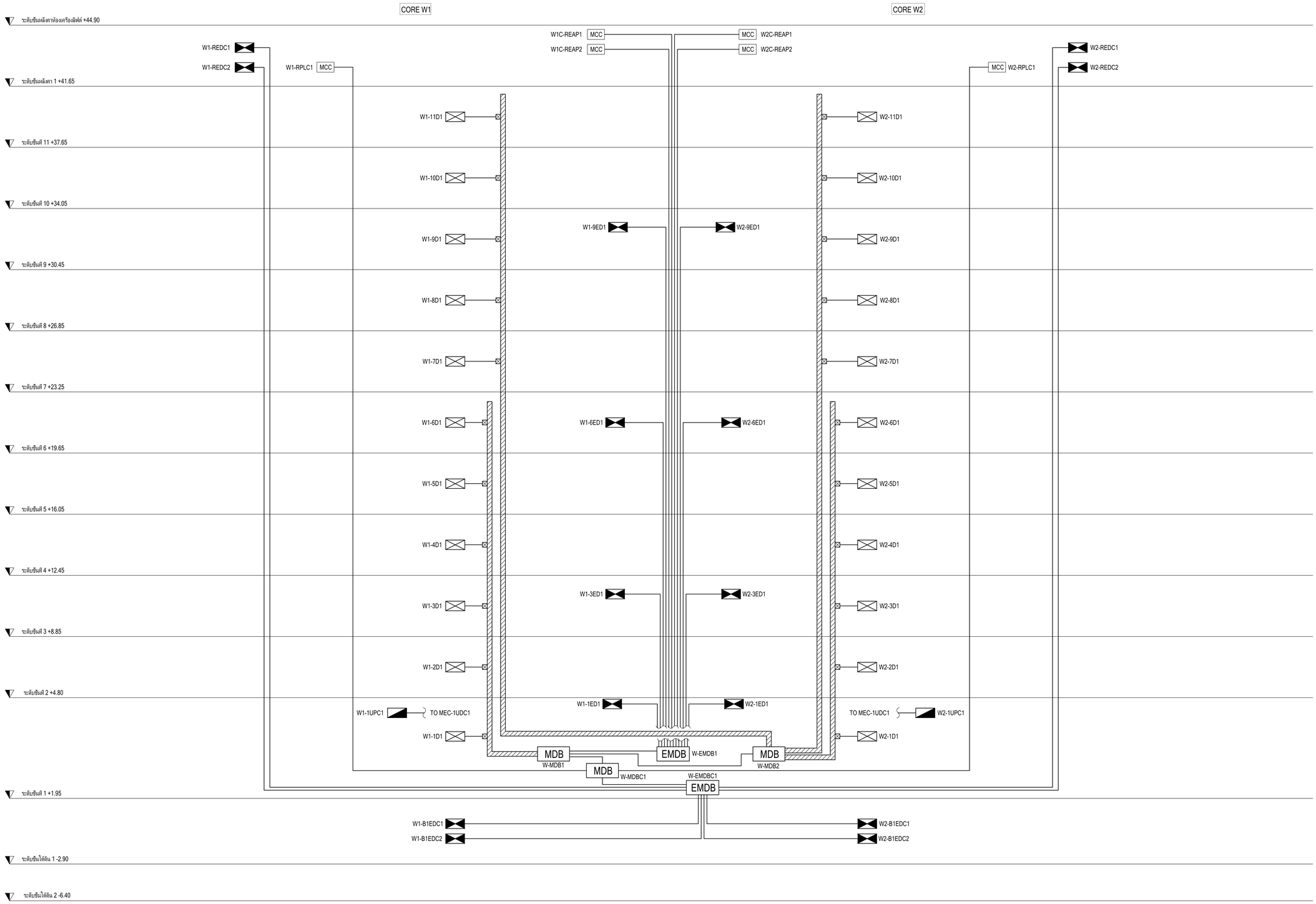

ไรเซอร์ไดอะแกรม ระบบไฟฟ้าแรงต่ำ สำหรับ ZONE W

เจ้าของโครงการ

บริษัท ธนารักษ์พัฒนาสินทรัพย์ จำกัด 120 อาคารธนพิพัฒน์
ศูนย์ราชการเฉลิมพระเกียรติ ๘๐ พรรษา ๕ ธันวาคม ๒๕๕๐
ถนนแจ้งวัฒนะ แขวงทุ่งสองห้อง เขตหลักสี่ กรุงเทพมหานคร 10210

ที่ปรึกษาบริหารโครงการ

TEAM GROUP

บริษัท ทีม คอนซัลติ้งแอนด์แมนเนจเมนท์ จำกัด (มหาชน)
บริษัท เอทีที คอนซัลแตนท์ จำกัด
บริษัท ทีม เอสดีว จำกัด

เลขที่ 151 ถนนนวลจันทร์
แขวง นวลจันทร์ เขตบึงกุ่ม กรุงเทพฯ 10230
TEL. 0-2509-9000 FAX.0-29509-9090

ผู้ออกแบบ

GCDT
GOVERNMENT CENTER DESIGN TEAM

เลขที่ 4 ซอยรัชดาภิเษก 64 ถนนรัชดาภิเษก
แขวง วงศ์สว่าง เขตบางซื่อ กรุงเทพฯ 10800
TEL. 0-2922-3435 FAX. 0-2922-3433

ผู้จัดการโครงการ		
ธีรยุทธ์ หงษ์สวัสดิ์		ว-สถ 491
รองผู้จัดการโครงการ		
จัตรชัย ธีระวงษ์ไพโรจน์		ว-สถ 556
จักรพงษ์ มณีปันตี		ว-สน. 13
เลิศฤทธิ์ นิธิไชย		ว-ภส. 18
ชนินทร พุดลำพร		วย. 1935
เกษา ธีระโกเมน		วก.500.วส.56

สถาปนิก	
จัตรชัย ธีระวงษ์ไพโรจน์	ว-สถ 556
กฤษฎา พนิดโกศล	ส-สถ 1598
ธานินทร์ แสงสร้อย	ส-สถ 2747
วรชาติ นิลสำราญจิต	ส-สถ 3209
สุภัคร์กิจ อัศวเมฆี	ส-สถ 3366
ศุภฤกษ์ บรพงษ์	ภ-สถ 15242
รักษิณา นามไพโรจน์	ภ-สถ 19909
งานตกแต่งภายในและครุภัณฑ์	
จักรพงษ์ มณีปันตี	ว-สน 13
ศิริกันยา ชุ่มเชยกลิ่น	
เกรียงยศ จรูญศรีสวัสดิ์	ภ-สน 1465

วิศวกรโครงสร้าง	
น.อ. ชาญชัย จันทรรัตน์	วย.1108
สรพงศ์ ศิริวิชยกุล	วย. 1209
โชคชัย ชัดชงร	สย.4522
ดร.ปิยวัชร ชัยเสรี	สย.7227
นพดล จิ่งวาม	สย.9021
ภูมิสถาปนิก	
เลิศฤทธิ์ นิธิไชย	ว-ภส. 18
เอกสิทธิ์ อรุณวงศ์ ณ อยุธยา	ส-ภส. 6
ภาวิณี โพธานุรักษ์	ส-ภส. 85
พุฒิชัย โรจน์ทวีทักษ์	ภ-ภส. 8
ยนตวร แพร์ตนติลก	ภ-ภส. 580

วิศวกรงานระบบไฟฟ้า	
เจริญชัย เลิศมหกิจ	วฟก.1100
สุวิชญาณ์ เมธมโนรมย์	วฟก.1093
วิศวกรงานระบบสื่อสาร	
วิเศรษฐ์ ลังสุรัตน์เกิมล	วฟ.1129
วิศวกรงานระบบเครื่องกล	
สมจินต์ ติสวัสดิ์	วก.941
งานถนนและระบบระบายน้ำภายนอกอาคาร	
จุฬม หงษ์ประธานพร	สย.7267
อรรถวุฒิ กองศาสนะ	ภย.22322
งานออกแบบแสงสว่าง	
ดร. วรรณภา พิมพ์วิริยะกุล	ภสถ. 2956

วิศวกรงานระบบสุขาภิบาล	
ไวทูร เมธมโนรมย์	สส.106
งานอนุรักษ์พลังงาน	
สรัญญา รัตนนิณศิตสุกุล	สก.3173
วิศวกรงานระบบความปลอดภัยและป้องกันอัคคีภัย	
ธรรมพ กิ่งชจี	วก.900
ผู้ตรวจสอบงานโครงสร้าง	
ผู้เชี่ยวชาญงานประหยัดพลังงานและอาคารเขียว	
ผศ.ดร.ชนิกานต์ ชิ้มประยูร	
อนุชิต พึ่งกล่อม	
ธานินทร์ แสงสร้อย	ส-สถ 2747

ชื่อโครงการ :

โครงการพัฒนาพื้นที่ส่วนขยาย

ศูนย์ราชการเฉลิมพระเกียรติ ๘๐ พรรษา ๕ ธันวาคม ๒๕๕๐ พื้นที่โซน C ศูนย์ราชการโซน C อาคารทิศตะวันตก (W)

REVISION

NO.	DATE	DESCRIPTION	BY
0	1/04/64	FOR BIDDING	GCDT

ชื่อแบบ :

ไรเซอร์ไดอะแกรม ระบบไฟฟ้าแรงต่ำ สำหรับ ZONE W

เขียนโดย : Author	
ตรวจสอบโดย : Checker	วันที่ : 1 เมษายน 2564
อนุมัติโดย : Approver	มาตราส่วน :

เลขที่แบบ :

GCC-C1-W-EE-02-0004

SIZE: A1 = 841 x 594 mm.

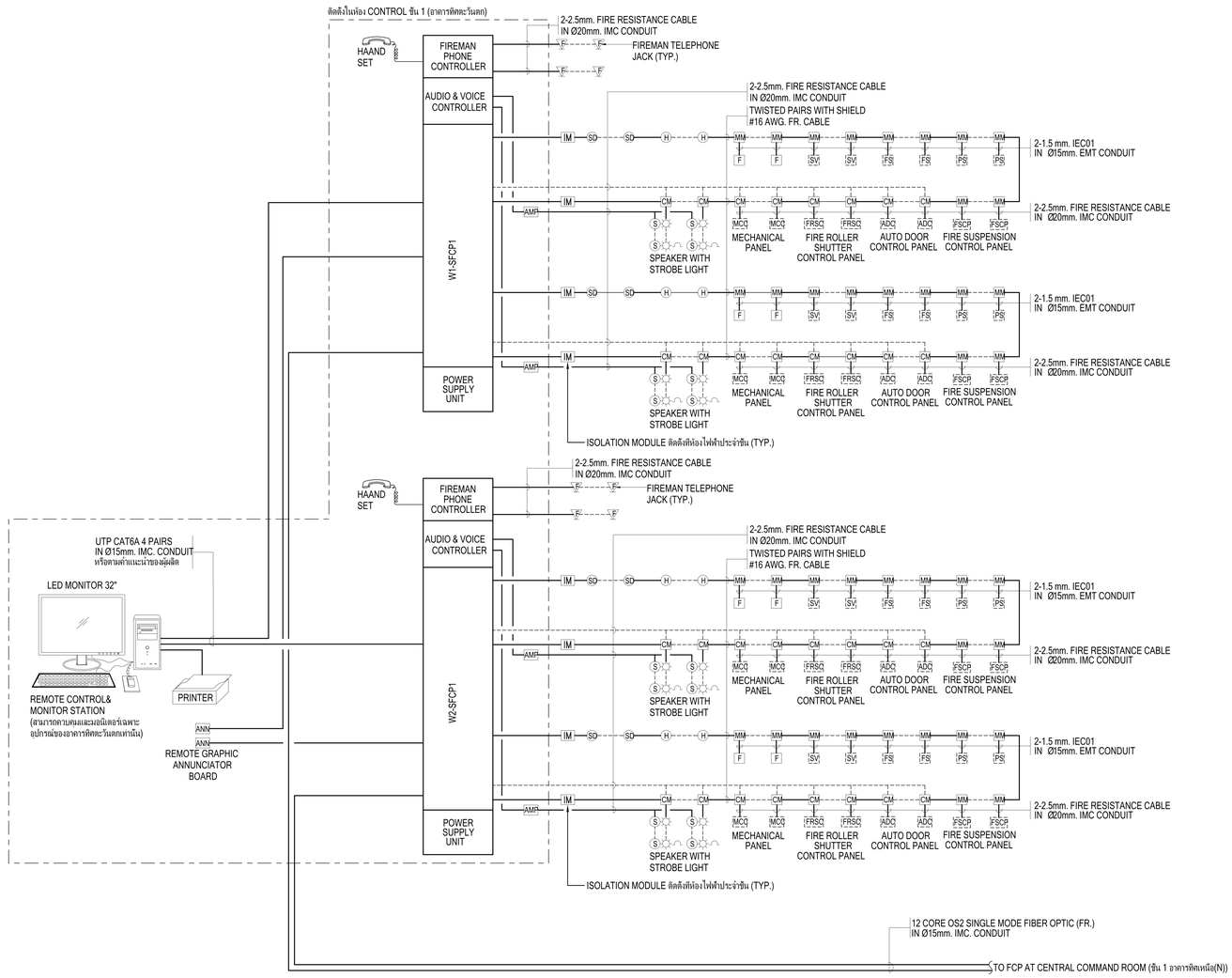

NOTE:

1. EQUIPMENT CODE
   - FCP - FIRE ALARM CONTROL PANEL
   - SFCP - SUB-FIRE ALARM CONTROL PANEL
   - RTU - REMOTE TERMINAL UNIT
2. ZONE CODE
   - D - DETECTOR ZONE
   - M - MANUAL PULL STATION ZONE
   - K - KEY SWITCH ZONE
   - A - ALARM STROBE ZONE
   - FS - FLOW SWITCH ZONE
   - SV - SUPERVISORY SWITCH ZONE
   - PS- PRESSURE SWITCH ZONE
   - MCC - MECHANICAL PANEL
   - FSCP- FIRE SUSPENSION CONTROL PANEL
   - FRSC- FIRE ROLLER SHUTTER CONTROL PANEL
   - ADC- AUTO DOOR CONTROL PANEL
3. _ - _ Z _ _
   - NO. ZONE
   - ZONE CODE
   - NO. FLOOR
   - CORE
4. _ - _ RTU _
   - BOX NO.
   - NO. FLOOR
   - CORE
6. สายสัญญาณระหว่างตู้ FCP และ RTU หรือระหว่าง RTU กับ RTU หรือหรือระหว่าง RTU กับ ADDRESSABLE DETECTOR ต้องเป็นสายทนไฟ SHIELD TWISTED PAIRS หรือดีกว่า
7. RTU ให้ติดตั้งในห้องไฟฟ้าของแต่ละชั้นตามที่ปรากฏในแบบ
8. สายสัญญาณ ALARM ทุกชนิดเช่น สายสัญญาณ ALARM สำหรับสัญญาณ , ระบบควบคุมควันไฟ , ALARM BELL เป็นต้น ต้องเป็นชนิดสายทนไฟตามระบุในรายละเอียดประกอบแบบ
9. RTU —X→ x : สาย IEC53 จำนวน x CORE.
   RTU —FR/Y→ y : สาย FRจำนวน y CORE.
10. สายไฟฟ้าทุกชนิดในส่วนที่ใต้ดินของอาคารต้องเป็นชนิด LS0H(LOW SMOKE, ZERO HALOGEN) เดินร้อยท่อ IMC หรือดีกว่า

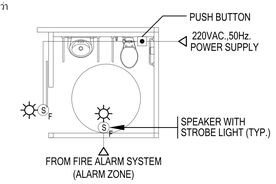

แบบขยายระบบแจ้งเหตุฉุกเฉินห้องอำนวยการ

ตารางสรุป POINT สำหรับ MECHANICAL PANEL

CORE W1			
PANEL NO.	CONTACT	PANEL NO.	CONTACT
W1C-B2EAP1	1 NO	W1C-4AP2	1 NC
W1C-B1EAP1	1 NO	W1C-4AP3	1 NC
W1-4AP1	1 NC	W1C-5AP1	1 NC
W1-11AP1	1 NC	W1C-5AP2	1 NC
W1C-RAP1	1 NC	W1C-5AP3	1 NC
W1C-RAP2	1 NC	W1C-6AP1	1 NC
W1C-RAP3	1 NC	W1C-6AP2	1 NC
W1C-RAP4	1 NC	W1C-6AP3	1 NC
W1C-REAP1	1 NC	W1C-7AP1	1 NC
W1C-REAP2	1 NC	W1C-7AP2	1 NC
W1C-REAP3	1 NO	W1C-7AP3	1 NC
W1C-REAP4	1 NO	W1C-8AP1	1 NC
W1C-REAP5	1 NO	W1C-8AP2	1 NC
W1C-1AP1	1 NC	W1C-8AP3	1 NC
W1C-1AP2	1 NC	W1C-9AP1	1 NC
W1C-1AP3	1 NC	W1C-9AP2	1 NC
W1C-2AP1	1 NC	W1C-9AP3	1 NC
W1C-2AP2	1 NC	W1C-10AP1	1 NC
W1C-2AP3	1 NC	W1C-10AP2	1 NC
W1C-3AP1	1 NC	W1C-10AP3	1 NC
W1C-3AP2	1 NC	W1C-11AP1	1 NC
W1C-3AP3	1 NC	W1C-11AP2	1 NC
W1C-4AP1	1 NC	W1C-11AP3	1 NC

CORE W2			
PANEL NO.	CONTACT	PANEL NO.	CONTACT
W2C-B2EAP1	1 NO	W2C-2AP1	1 NC
W2C-B2EAP2	1 NO	W2C-2AP2	1 NC
W2C-B1EAP1	1 NO	W2C-2AP3	1 NC
W2C-B1EAP2	1 NO	W2C-3AP1	1 NC
W2-B1AP1	1 NC	W2C-3AP2	1 NC
W2-1EAP1	1 NC,1 NO	W2C-4AP1	1 NC
W2-1EAP2	1 NC,1 NO	W2C-5AP1	1 NC
W2-4AP1	1 NC	W2C-5AP2	1 NC
W2-4AP2	1 NC	W2C-5AP3	1 NC
W2-4AP3	1 NC	W2C-6AP1	1 NC
W2-4EAP1	1 NC	W2C-6AP2	1 NC
W2-4EAP2	1 NC	W2C-6AP3	1 NC
W2-4EAP3	1 NC	W2C-7AP1	1 NC
W2-4EAP4	1 NC	W2C-7AP2	1 NC
W2-11AP1	1 NC	W2C-7AP3	1 NC
W2-11AP2	1 NC	W2C-8AP1	1 NC
W2C-RAP1	1 NC	W2C-8AP2	1 NC
W2C-RAP2	1 NC	W2C-8AP3	1 NC
W2C-RAP3	1 NC	W2C-9AP1	1 NC
W2C-RAP4	1 NC	W2C-9AP2	1 NC
W2C-REAP1	1 NC	W2C-9AP3	1 NC
W2C-REAP2	1 NC	W2C-10AP1	1 NC
W2C-REAP3	1 NO	W2C-10AP2	1 NC
W2C-REAP4	1 NO	W2C-10AP3	1 NC
W2C-1AP1	1 NC	W2C-11AP1	1 NC
W2C-1AP2	1 NC	W2C-11AP2	1 NC
W2C-1AP3	1 NC		

ไดอะแกรมระบบแจ้งเหตุเพลิงไหม้ สำหรับ ZONE W

เจ้าของโครงการ	ที่ปรึกษาบริหารโครงการ	ผู้ออกแบบ
บริษัท ธนารักษ์พัฒนาสินทรัพย์ จำกัด 120 อาคารธนพิพัฒน์ ศูนย์ราชการเฉลิมพระเกียรติ ๘๐ พรรษา ๕ ธันวาคม ๒๕๕๐ ถนนแจ้งวัฒนะ แขวงทุ่งสองห้อง เขตหลักสี่ กรุงเทพมหานคร 10210	TEAM GROUP บริษัท ทีม คอนซัลติ้งเอนจิเนียริ่งแอนด์แมเนจเมนท์ จำกัด (มหาชน) บริษัท เอทีที คอนซัลแตนท์ จำกัด บริษัท ทีม เอสดีว จำกัด เลขที่ 151 ถนนบวลจันทร์ แขวง บวลจันทร์ เขตป้อมปราบฯ กรุงเทพฯ 10230 TEL. 0-2509-9000 FAX.0-29509-9090	GCDT GOVERNMENT CENTER DESIGN TEAM เลขที่ 4 ซอยรัชดาภิเษก 64 ถนนรัชดาภิเษก แขวง วงศ์สว่าง เขตบางซื่อ กรุงเทพฯ 10800 TEL. 0-2922-3435 FAX. 0-2922-3433

ผู้จัดการโครงการ			สถาปนิก			วิศวกรโครงสร้าง			วิศวกรงานระบบไฟฟ้า			วิศวกรงานระบบสุขาภิบาล		
ธีรยุทธ์ หงษ์สวัสดิ์		ว-สถ 491	จัตรชัย ธีระวงษ์ไพโรจน์		ว-สถ 556	น.อ. ชาญชัย จันทรรัตน์		วศ.1108	เจริญชัย เลิศมหกิจ		วฟก.1100	ไวทูร เมธมโนรมย์		สส.106
			กฤษฎา หนิตโกศล		ส-สถ 1598	สุรพงศ์ ศิริวิชยกุล		วย. 1209	สุวิชญาณ์ เมธมโนรมย์		วฟก.1093	งานอนุรักษ์พลังงาน		
รองผู้จัดการโครงการ			ธานินทร์ แสงสร้อย		ส-สถ 2747	โชคชัย ชัดชจร		สย.4522	วิศวกรงานระบบสื่อสาร			สรัญญา รัตนบัณฑิตสกุล		สก.3173
จัตรชัย ธีระวงษ์ไพโรจน์		ว-สถ 556	วรชาติ นิลสำราญจิต		ส-สถ 3209	ดร.ปิยวัชร ชัยเสรี		สย.7227	วิเศรษฐ์ อังสุรัตน์โกมล		วฟก.1129	วิศวกรงานระบบความปลอดภัยและป้องกันอัคคีภัย		
จักรพงษ์ มณีปันตี		ว-สถ. 13	สุภัคร์กิจ จัตวาเมฬี		ส-สถ. 3366	นพดล จิ่วงาม		สย.9021	วิศวกรงานระบบเครื่องกล			ธรรณพ กิ่งชจี		วก.900
เลิศฤทธิ์ นิธิไชโย		ว-สถ. 18	ศุภถกษ์ บรพงษ์		ภ-สถ 15242	ภูมิสถาปนิก			สมจินต์ ติสวัสดิ์		วก.941	ผู้ตรวจสอบงานโครงสร้าง		
ชนินทร พุดอำพร		วย. 1935	รักษิณา นามไพโรจน์		ภ-สถ 19909	เลิศฤทธิ์ นิธิไชโย		ว-สถ. 18	งานถนนและระบบระบายน้ำภายนอกอาคาร					
เกษา ธีระโกเมน		วก.500.วส.56	งานตกแต่งภายในและครุภัณฑ์			เอกสิทธิ์ อรุณวงศ์ ณ อยุธยา		ส-ภส. 6	อุดม หงษ์ประธานพร		สย.7267	ผู้เชี่ยวชาญงานประหยัดพลังงานและอาคารเขียว		
			จักรพงษ์ มณีปันตี		ว-สถ 13	ภาวิณี โพธานรักษ์		ส-ภส. 85	จรรญาติ กองศวสนะ		ภย.22322	ผศ.ดร.ชนิกานต์ ชิ้มประยูร		
			ศิริกันยา ชุ่มเชยกลิ่น			พณิชัย โรจน์ทวีทักร์		ภ-ภส. 8	งานตกแบบแสงสว่าง			อนุชิต พึ่งกล่อม		
			เกรียงยศ จรูญศรีสวัสดิ์		ภ-สถ 1465	ยเนศวร แพร์ตนติลก		ภ-ภส. 580	ดร. วรรณภา พิมพ์วิชิยะกุล		ภสถ. 2956	ธานินทร์ แสงสร้อย		ส-สถ 2747

ชื่อโครงการ :

โครงการพัฒนาพื้นที่ส่วนขยาย

ศูนย์ราชการเฉลิมพระเกียรติ ๘๐ พรรษา ๕ ธันวาคม ๒๕๕๐ พื้นที่โซน C ศูนย์ราชการโซน C อาคารทิศตะวันตก (W)

REVISION			
NO.	DATE	DESCRIPTION	BY
0	1/04/64	FOR BIDDING	GCDT

ชื่อแบบ :

ไดอะแกรมระบบแจ้งเหตุเพลิงไหม้ สำหรับ ZONE W

เขียนโดย : Author	
ตรวจสอบโดย : Checker	วันที่ : 1 เมษายน 2564
อนุมัติโดย : Approver	มาตราส่วน :
เลขที่แบบ : GCC-C1-W-EE-02-0005	

SIZE: A1 = 841 x 594 mm.

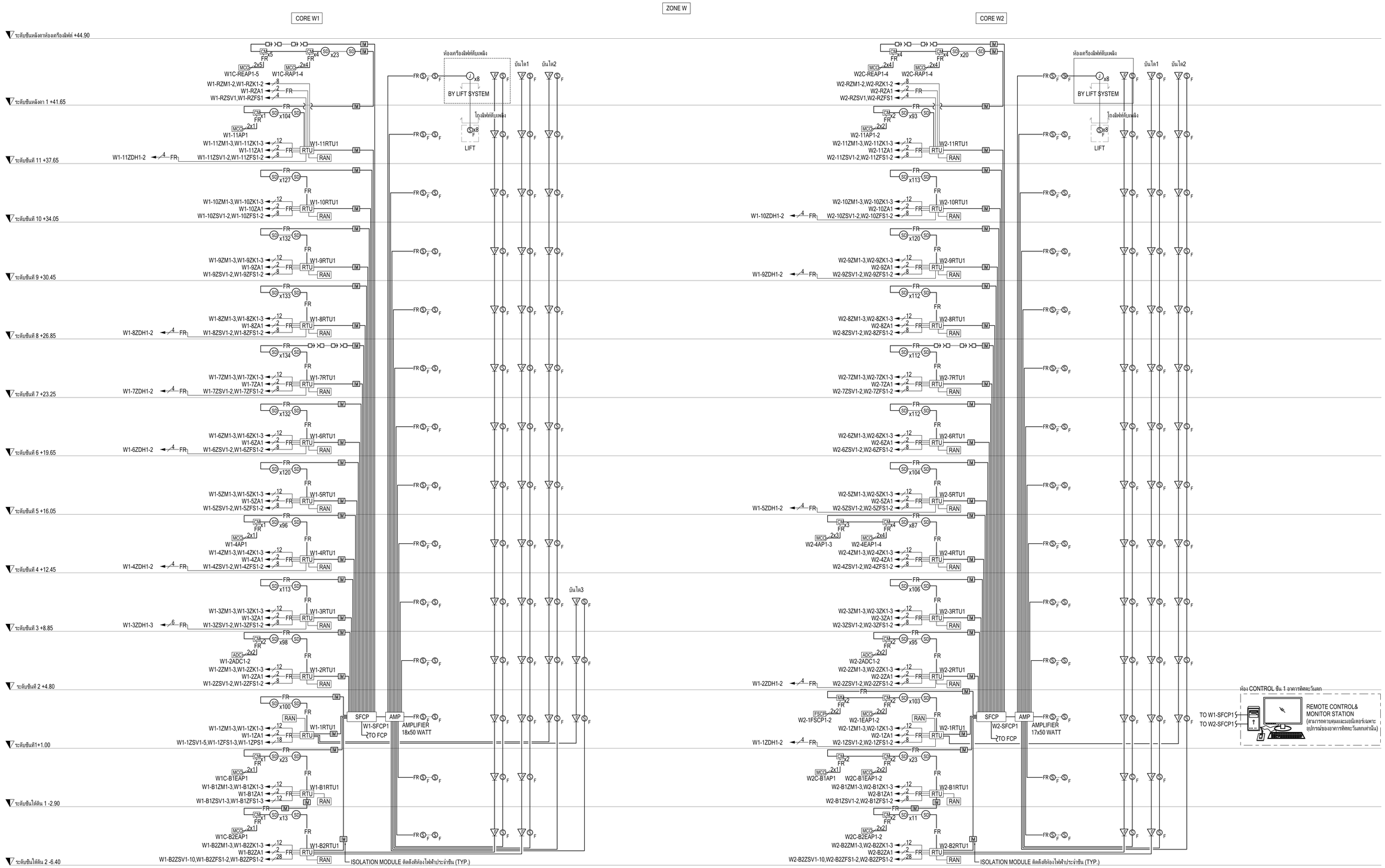

ไรเซอร์ไดอะแกรม ระบบแจ้งเหตุเพลิงไหม้ อาคาร ZONE W

เจ้าของโครงการ	ที่ปรึกษาบริหารโครงการ	ผู้ออกแบบ
บริษัท ธนารักษ์พัฒนาสินทรัพย์ จำกัด 120 อาคารธนพิพัฒน์ ศูนย์ราชการเฉลิมพระเกียรติ ๘๐ พรรษา ๕ ธันวาคม ๒๕๕๐ ถนนแจ้งวัฒนะ แขวงทุ่งสองห้อง เขตหลักสี่ กรุงเทพมหานคร 10210	บริษัท ทีม คอนซัลติ้งเอนจิเนียริ่งแอนด์แมนเนเมนท์ จำกัด (มหาชน) บริษัท เอทีที คอนซัลแตนท์ จำกัด บริษัท ทีม เอสดีว จำกัด เลขที่ 151 ถนนบวลจันทร์ แขวง บวลจันทร์ เขตป้อมปราบ กรุงเทพฯ 10230 TEL. 0-2509-9000 FAX.0-29509-9090	GCDT GOVERNMENT CENTER DESIGN TEAM เลขที่ 4 ซอยรัชดาภิเษก 64 ถนนรัชดาภิเษก แขวง วงศ์สว่าง เขตบางซื่อ กรุงเทพฯ 10800 TEL. 0-2922-3435 FAX. 0-2922-3433

ผู้จัดการโครงการ		สถาปนิก		วิศวกรโครงสร้าง		วิศวกรงานระบบไฟฟ้า		วิศวกรงานระบบสุขาภิบาล	
ธีรยุทธ์ หงษ์สวัสดิ์	ว-สถ 491	จัตรชัย ธีระวงษ์ไพโรจน์	ว-สถ 556	น.อ. ชาญชัย จันทรัตน์	วย.1108	เจริญชัย เลิศมหกิจ	วฟก.1100	ไวทูร เมธมโนรมย์	สส.106
		กฤษฎา พนิตโกศล	ส-สถ 1598	สุรพงศ์ ศิริวิชยกุล	วย. 1209	สุวิรญาณ์ เมธมโนรมย์	วฟก.1093	งานอนุรักษ์พลังงาน	
รองผู้จัดการโครงการ		ธานินทร์ แสงสร้อย	ส-สถ 2747	โชคชัย ชัดชจร	สย.4522	วิศวกรงานระบบสื่อสาร		สรัญญา รัตนนัณทิสกุล	สก.3173
จัตรชัย ธีระวงษ์ไพโรจน์	ว-สถ. 556	วรชาติ นิลสำราญจิต	ส-สถ 3209	ดร.ปิยวัชร ชัยเสรี	สย.7227	วิเศษรุ์ ลังสุรัตนโกมล	วฟก.1129	วิศวกรงานระบบความปลอดภัยและป้องกันอัคคีภัย	
จักรพงษ์ เมณีนิตี	ว-สน. 13	สุภัครกิจ ดีศวเมฬี	ส-สถ 3366	นพดล วิงวาม	สย.9021	อรรณพ กังขจี	วก.900		
เลิศฤทธิ์ นิธิไชย	ว-กส. 18	ศุภฤกษ์ นรพงษ์	ภ-สถ 15242	ภูมิสถาปนิก		วิศวกรงานระบบเครื่องกล		ผู้ตรวจสอบงานโครงสร้าง	
ชนินทร พุดอำพร	วท. 1935	รักษิณา นามไพโรจน์	ภ-สถ 19909	เลิศฤทธิ์ นิธิไชย	ว-กส. 18	สมจินต์ ดิสวัสดิ์	วก.941		
เกษา ชีระโกเมน	วก.500,วส.56	งานตกแต่งภายในและครุภัณฑ์		เอกสิทธิ์ อรุณวงศ์ ณ อยุธยา	ส-กส. 6	งานถนนและระบบระบายน้ำภายนอกอาคาร		ผู้เชี่ยวชาญงานประหยัดพลังงานและอาคารเขียว	
		จักรพงษ์ มณีปันดี	ว-สน 13	ภาวิณี โพธานุรักษ์	ส-กส. 85	จุฬม หงษ์ประธานพร	สก.7267	ผศ.ดร ชนิกานต์ ชิ่มประยูร	
		ศิริกันยา ชุ่มเชยกลิ่น		พุฒิชัย โรจน์ทวีทักษ์	ภ-กส. 8	อรรถวุฒิ กองศาสนะ	ภย.22322	อนุชิต พึ่งกล่อม	
		เกรียงยศ จรูญศรีสวัสดิ์	ภ-สน 1465	ธเนศวร แพร์ตนติลก	ภ-กส. 580	งานออกแบบแสงสว่าง		ธานินทร์ แสงสร้อย	ส-สถ 2747
						ดร. วรรณภา พิมพ์วิริยะกุล	ภสถ. 2956		

ชื่อโครงการ :

โครงการพัฒนาพื้นที่ส่วนขยาย

ศูนย์ราชการเฉลิมพระเกียรติ ๘๐ พรรษา ๕ ธันวาคม ๒๕๕๐ พื้นที่โซน C ศูนย์ราชการโซน C อาคารทิศตะวันตก (W)

REVISION			
NO.	DATE	DESCRIPTION	BY
0	1/04/64	FOR BIDDING	GCDT

ชื่อแบบ :

ไรเซอร์ไดอะแกรม ระบบแจ้งเหตุเพลิงไหม้ อาคาร ZONE W

เขียนโดย : Author	
ตรวจสอบโดย : Checker	วันที่ : 1 เมษายน 2564
อนุมัติโดย : Approver	มาตราส่วน :
เลขที่แบบ : GCC-C1-W-EE-02-0006	

SIZE: A1 = 594 x 841 mm.

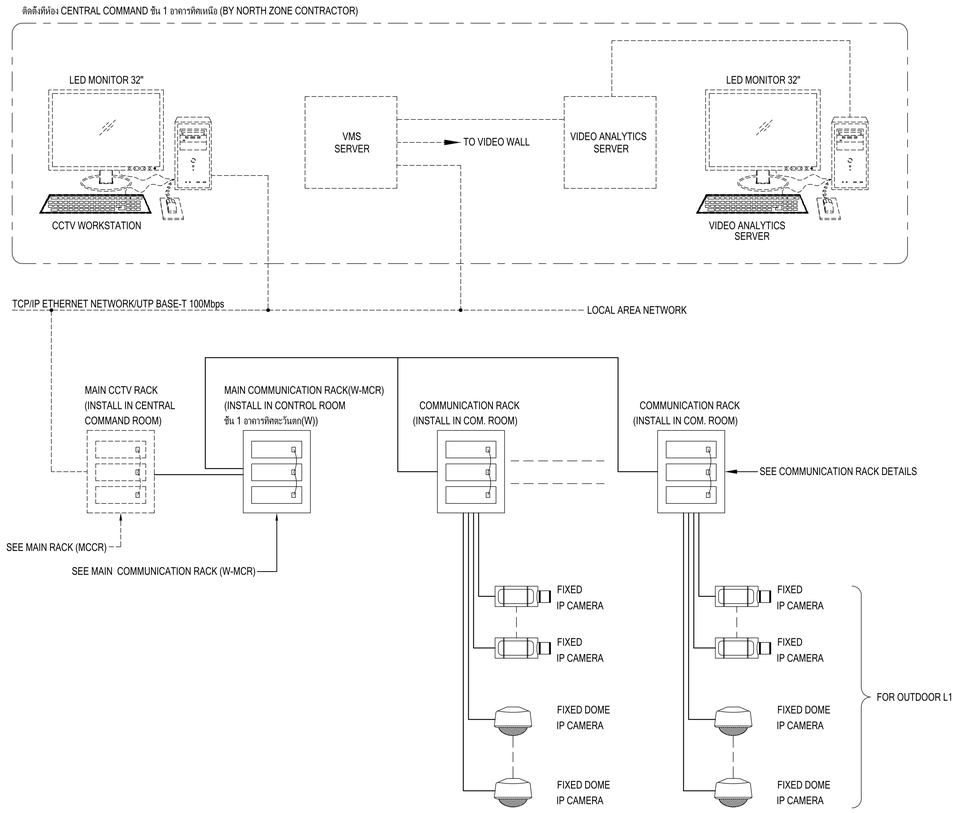

NOTE :

1. ตัวย่อ
   - MCCR = MAIN CCTV RACK
   - CMR = COMMUNICATION RACK
   - SM = SINGLE MODE
   - MM = MULTI MODE
   - F/O = FIBER OPTIC
2. TYPE OF CAMERA
   - F - FIXED TYPE (INDOOR)
   - D - FIXED TYPE DOME HOUSING
   - O - FIXED TYPE OUTDOOR HOUSING
   - P/T/Z - PAN AND TILT TYPE WITH ZOOM LENS (HIGH SPEED DOME)
3. _ - _ CMR - _
   - RACK No.
   - No. FLOOR
   - CORE
4. ประเภท และชนิดของกล้อง ให้ยึดตามที่ระบุในแบบ
5. สายไฟฟ้าทุกชนิดในส่วนชั้นใต้ดินของอาคารต้องเป็นชนิด LSOH (LOW SMOKE, ZERO HALOGEN) หรือดีกว่า

รายละเอียด FLOOR RACK (xx-yCMR1)

FLOOR	RACK NO.	UTP PATCH PANEL
B2	W1-B2CCR1	1x24 PORT
B2	W2-B2CCR1	1x24 PORT
B1	W1-B1CCR1	1x24 PORT
B1	W2-B1CCR1	1x24 PORT
1	W1-1CCR1	1x24 PORT
1	W2-1CCR1	1x24 PORT
4	W1-4CCR1	1x24 PORT
4	W2-4CCR1	1x24 PORT
7	W1-7CCR1	1x24 PORT
7	W2-7CCR1	1x24 PORT
10	W1-10CCR1	1x24 PORT
10	W2-10CCR1	1x24 PORT

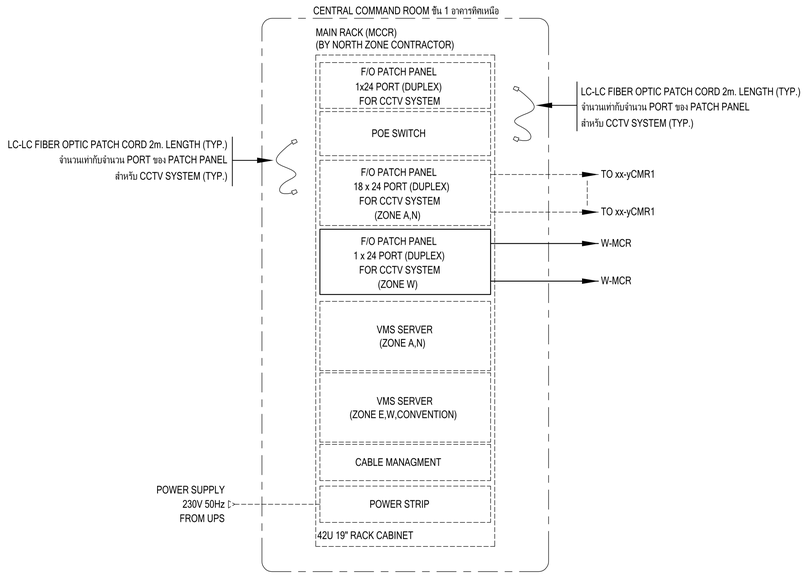

รายละเอียดของ MAIN CCTV RACK (MCCR)

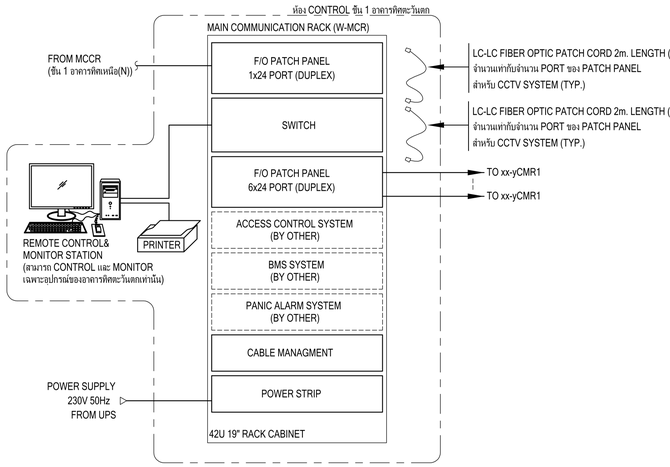

รายละเอียด MAIN EQUIPMENT

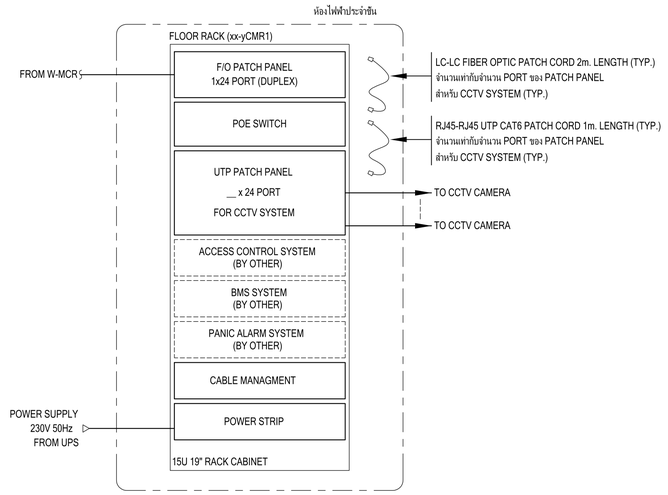

รายละเอียด COMMUNICATION RACK (CMR) (TYP.)

ไดอะแกรม ระบบโทรทัศน์วงจรปิด สำหรับ ZONE W

เจ้าของโครงการ

บริษัท ธนารักษ์พัฒนาสินทรัพย์ จำกัด 120 อาคารธนพิพัฒน์ ศูนย์ราชการเฉลิมพระเกียรติ ๘๐ พรรษา ๕ ธันวาคม ๒๕๕๐ ถนนแจ้งวัฒนะ แขวงทุ่งสองห้อง เขตหลักสี่ กรุงเทพมหานคร 10210

ที่ปรึกษาบริหารโครงการ

TEAM GROUP

บริษัท ทีม คอนซัลติ้งเอนจินียริ่งแอนด์แมเนจเมนท์ จำกัด (มหาชน)
บริษัท เอทีที คอนซัลแตนท์ จำกัด
บริษัท ทีม เอสดีว จำกัด

เลขที่ 151 ถนนบวลจันทร์
แขวง บวลจันทร์ เขตป้อมปราบฯ กรุงเทพฯ 10230
TEL. 0-2509-9000 FAX.0-29509-9090

ผู้ออกแบบ

GCDT
GOVERNMENT CENTER DESIGN TEAM

เลขที่ 4 ซอยรัชดาภิเษก 64 ถนนรัชดาภิเษก
แขวง วงศ์สว่าง เขตบางซื่อ กรุงเทพฯ 10800
TEL. 0-2922-3435 FAX. 0-2922-3433

ผู้จัดการโครงการ		
ธีรยุทธ์ หงษ์สวัสดิ์	ว-สถ 491	
รองผู้จัดการโครงการ		
จัตรชัย ธีระวงษ์ไพโรจน์	ว-สถ 556	
จักรพงษ์ มณีปันดี	ว-สน. 13	
เลิศฤทธิ์ นิธิไชโย	ว-ภส. 18	
ชนินทร พุดอำพร	วฮ. 1935	
เกษา ธีระโกเมน	วก.500.วส.56	

สถาปนิก	
จัตรชัย ธีระวงษ์ไพโรจน์	ว-สถ 556
กฤษฎา พนิตโกศล	ส-สถ 1598
ธานินทร์ แสงสร้อย	ส-สถ 2747
วรชาติ นิลสำราญจิต	ส-สถ 3209
สุภัคร์กิจ จัศวเมฬี	ส-สถ 3366
ศุภฤกษ์ นรพงษ์	ภ-สถ 15242
รักพิณา นามไพโรจน์	ภ-สถ 19909
งานตกแต่งภายในและครุภัณฑ์	
จักรพงษ์ มณีปันดี	ว-สน 13
ศิริกันยา ชุ่มเชยกลิ่น	
เกรียงยศ จรูญศรีสวัสดิ์	ภ-สน 1465

วิศวกรโครงสร้าง	
น.อ. ชาญชัย จันทรรัตน์	วช.1108
ชุรพงศ์ ศิริวิรยกุล	วย. 1209
โชคชัย จัตนจร	สย.4522
ดร.วิมวัรช ชัยแจ้	สย.7227
นพดล จ้ำงาม	สย.9021
ภูมิสถาปนิก	
เลิศฤทธิ์ นิธิไชโย	ว-ภส. 18
เอกสิทธิ์ อรุณวงศ์ ณ อยุธยา	ส-ภส. 6
ภาวิณี โพธานารักษ์	ส-ภส. 85
พุฒิชัย โรจน์ทวีทักษ์	ภ-ภส. 8
ธเนศวร แพร์ตนติลก	ภ-ภส. 580

วิศวกรงานระบบไฟฟ้า	
เจริญชัย เลิศมหทิจ	วฟก.1100
สุวิชญาณ์ เมธนโรบย์	วฟก.1093
วิศวกรงานระบบสื่อสาร	
วิเศรษฐ์ อิ่งสุวัฒโกมล	วฟก.1129
วิศวกรงานระบบเครื่องกล	
สมจินต์ ติสวัสดิ์	วก.941
งานถนนและระบบระบายน้ำภายนอกอาคาร	
จุดม หงษ์ประธานพร	สย.7267
อรรถวุฒิ กองศาสนะ	ภย.22322
งานอกแบบแสงสว่าง	
ดร. วรรณภา พิมพ์วิรัยกุล	ภสถ. 2956

วิศวกรงานระบบสุขาภิบาล	
ไวทูร เมธนโรบย์	สส.106
งานอนุรักษ์พลังงาน	
สรัญญา รัตนบัณฑิตกุล	สก.3173
วิศวกรงานระบบความปลอดภัยและป้องกันอัคคีภัย	
อรรณพ กังขุจี	วก.900
ผู้ตรวจสอบงานโครงสร้าง	
ผู้เชี่ยวชาญงานประหยัดพลังงานและอาคารเขียว	
ผศ.ดร ชนิกานต์ ชิ่มประยูร	
อนุชิต พึ่งกล่อม	
ธานินทร์ แสงสร้อย	ส-สถ 2747

ชื่อโครงการ :

โครงการพัฒนาพื้นที่ส่วนขยาย

ศูนย์ราชการเฉลิมพระเกียรติ ๘๐ พรรษา ๕ ธันวาคม ๒๕๕๐ พื้นที่โซน C ศูนย์ราชการโซน C อาคารทิศตะวันตก (W)

REVISION

NO.	DATE	DESCRIPTION	BY
0	1/04/64	FOR BIDDING	GCDT

ชื่อแบบ : ไดอะแกรม ระบบโทรทัศน์วงจรปิด สำหรับ ZONE W

เขียนโดย : Author	
ตรวจสอบโดย : Checker	วันที่ : 1 เมษายน 2564
อนุมัติโดย : Approver	มาตราส่วน :
เลขที่แบบ : GCC-C1-W-EE-02-0007	

SIZE : A1 - 84 1 x 59.4 mm.

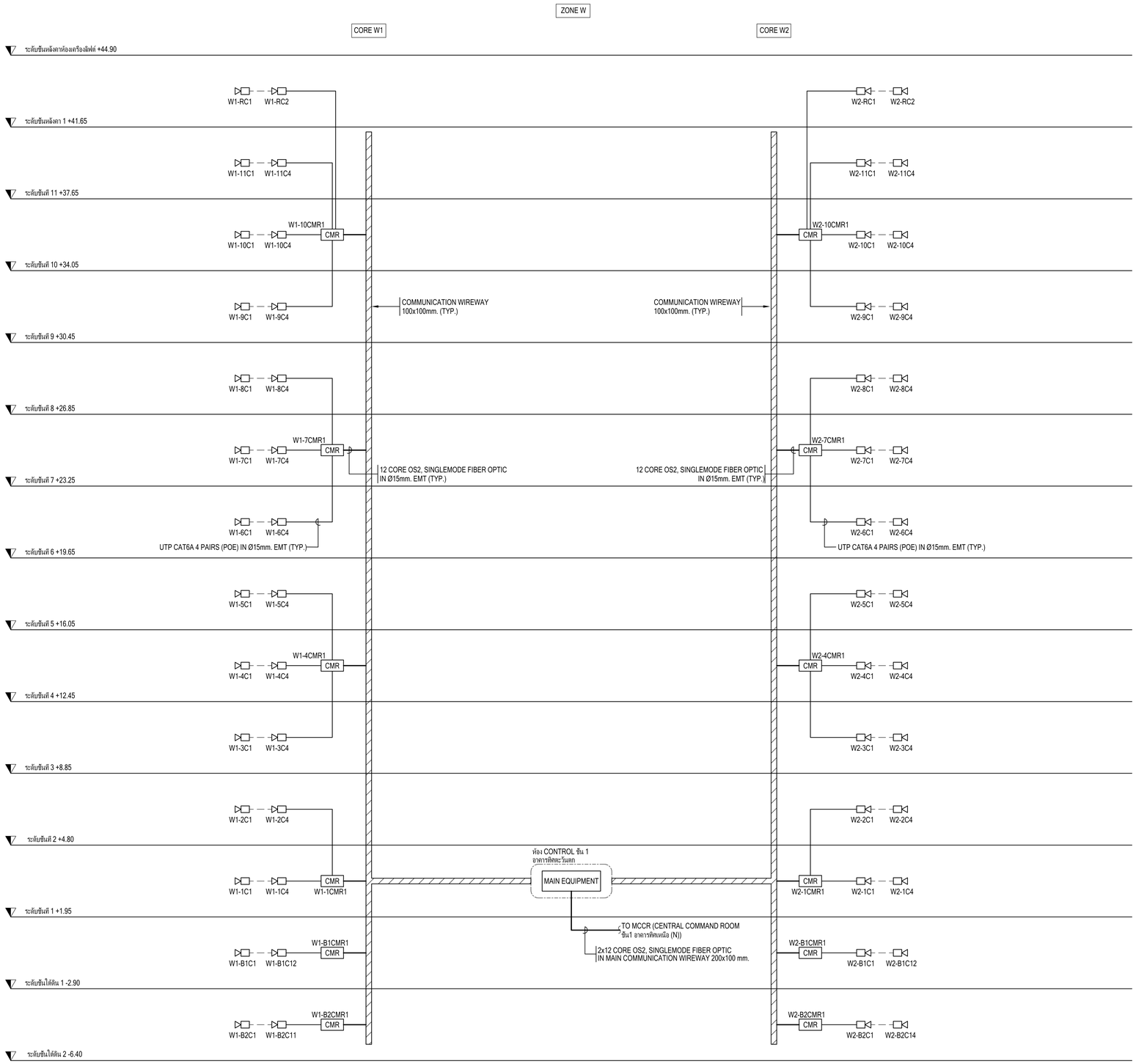

ไรเซอร์ไดอะแกรม ระบบโทรทัศน์วงจรปิด ZONE W

เจ้าของโครงการ	ที่ปรึกษาบริหารโครงการ	ผู้ออกแบบ
บริษัท ธนารักษ์พัฒนาสินทรัพย์ จำกัด 120 อาคารธนพิพัฒน์ ศูนย์ราชการเฉลิมพระเกียรติ ๘๐ พรรษา ๕ ธันวาคม ๒๕๕๐ ถนนแจ้งวัฒนะ แขวงทุ่งสองห้อง เขตหลักสี่ กรุงเทพมหานคร 10210	บริษัท ทีม คอนซัลติ้งแอนจิเนียริ่งแอนด์แมนเนจเมนท์ จำกัด (มหาชน) บริษัท เอทีที คอนซัลแตนท์ จำกัด บริษัท ทีม เอสดีเว จำกัด เลขที่ 151 ถนนบวลจันทร์ แขวง บวลจันทร์ เขตปิ่นเกล้า กรุงเทพฯ 10230 TEL. 0-2509-9000 FAX.0-29509-9090	GCDT GOVERNMENT CENTER DESIGN TEAM เลขที่ 4 ซอยรัชดาภิเษก 64 ถนนรัชดาภิเษก แขวง วงศ์สว่าง เขตบางซื่อ กรุงเทพฯ 10800 TEL. 0-2922-3435 FAX. 0-2922-3433

ผู้จัดการโครงการ		สถาปนิก		วิศวกรโครงสร้าง		วิศวกรงานระบบไฟฟ้า		วิศวกรงานระบบสุขาภิบาล	
ธีรยุทธ์ หงษ์สวัสดิ์	ว-สถ 491	จัตรชัย ธีระวงษ์ไพโรจน์	ว-สถ 556	น.อ. ชาญชัย จันทรรัตน์	วฟ.1108	เจริญชัย เลิศมหกิจ	วฟ.1100	ไวทูร เมธมโนรมย์	สส.106
		กฤษฎา พนิตโกศล	ส-สถ 1598	สุรพงศ์ ศิริวิชยกุล	วย. 1209	สุวิรญาณ์ เมธมโนรมย์	วฟ.1093	งานอนุรักษ์พลังงาน	
รองผู้จัดการโครงการ		ธานินทร์ แสงสร้อย	ส-สถ 2747	โชคชัย จัตชจร	สย.4522	วิศวกรงานระบบสื่อสาร		สรัญญา รัตนนัณทิตสกุล	สก.3173
จัตรชัย ธีระวงษ์ไพโรจน์	ว-สถ 556	วรชาติ นิลสำราญจิต	ส-สถ 3209	ดร.ปิยวัชร ชัยเสรี	สย.7227	วิเศรษฐ์ อังสุรัตนโกมล	วฟ.1129	วิศวกรงานระบบความปลอดภัยและป้องกันอัคคีภัย	
จักรพงษ์ มณีปันดี	ว-สน. 13	สุภัคกิจ จัตวามชี	ส-สถ 3366	นพดล จังงาม	สย.9021	วิศวกรงานระบบเครื่องกล		ธรรณพ กังขจี	วก.900
เลิศฤทธิ์ นิธิไชโย	ว-ภส. 18	ศุภกฤษ์ นรพงษ์	ภ-สถ 15242	ภูมิสถาปนิก		สมจินต์ ติสวัสดิ์	วก.941	ผู้ตรวจสอบงานโครงสร้าง	
ชนินทร พุดอำพร	วย. 1935	รักษิณา นามไพโรจน์	ภ-สถ 19909	เลิศฤทธิ์ นิธิไชโย	ว-ภส. 18	งานถนนและระบบระบายน้ำภายนอกอาคาร			
เกษา ธีระโกเมน	วก.500,วส.56	งานตกแต่งภายในและครุภัณฑ์		เอกสิทธิ์ อรุณวงศ์ ณ อยุธยา	ส-ภส. 6	จุดม หงษ์ประธานพร	สย.7267	ผู้เชี่ยวชาญงานประหยัดพลังงานและอาคารเขียว	
		จักรพงษ์ มณีปันดี	ว-สน 13	ภาวิณี โพธานุรักษ์	ส-ภส. 85	อรรถวุฒิ กองศาสนะ	สย.22322	ผศ.ดร ชนิกานต์ ชื่มประยูร	
		ศิริกันยา ชุ่มเชยกลิ่น		พุฒิชัย โรจน์ทวีทักษ์	ภ-ภส. 8	งานออกแบบแสงสว่าง		อนุชิต พึ่งกล่อม	
		เกรียงยศ จรูญศรีสวัสดิ์	ภ-สน 1465	ธเนศวร แพร์ตนติลก	ภ-ภส. 580	ดร. วรรณภา พิมพ์วิชิยะกุล	ภสถ. 2956	ธานินทร์ แสงสร้อย	ส-สถ 2747

ชื่อโครงการ :

โครงการพัฒนาพื้นที่ส่วนขยาย

ศูนย์ราชการเฉลิมพระเกียรติ ๘๐ พรรษา ๕ ธันวาคม ๒๕๕๐ พื้นที่โซน C ศูนย์ราชการโซน C อาคารทิศตะวันตก (W)

REVISION			
NO.	DATE	DESCRIPTION	BY
0	1/04/64	FOR BIDDING	GCDT

ชื่อแบบ :

ไรเซอร์ไดอะแกรม ระบบโทรทัศน์วงจรปิด

ZONE W

เขียนโดย : Author	
ตรวจสอบโดย : Checker	วันที่ : 1 เมษายน 2564
อนุมัติโดย : Approver	มาตราส่วน :
เลขที่แบบ : GCC-C1-W-EE-02-0008	

SIZE: A1 = 841 x 59.4 mm.

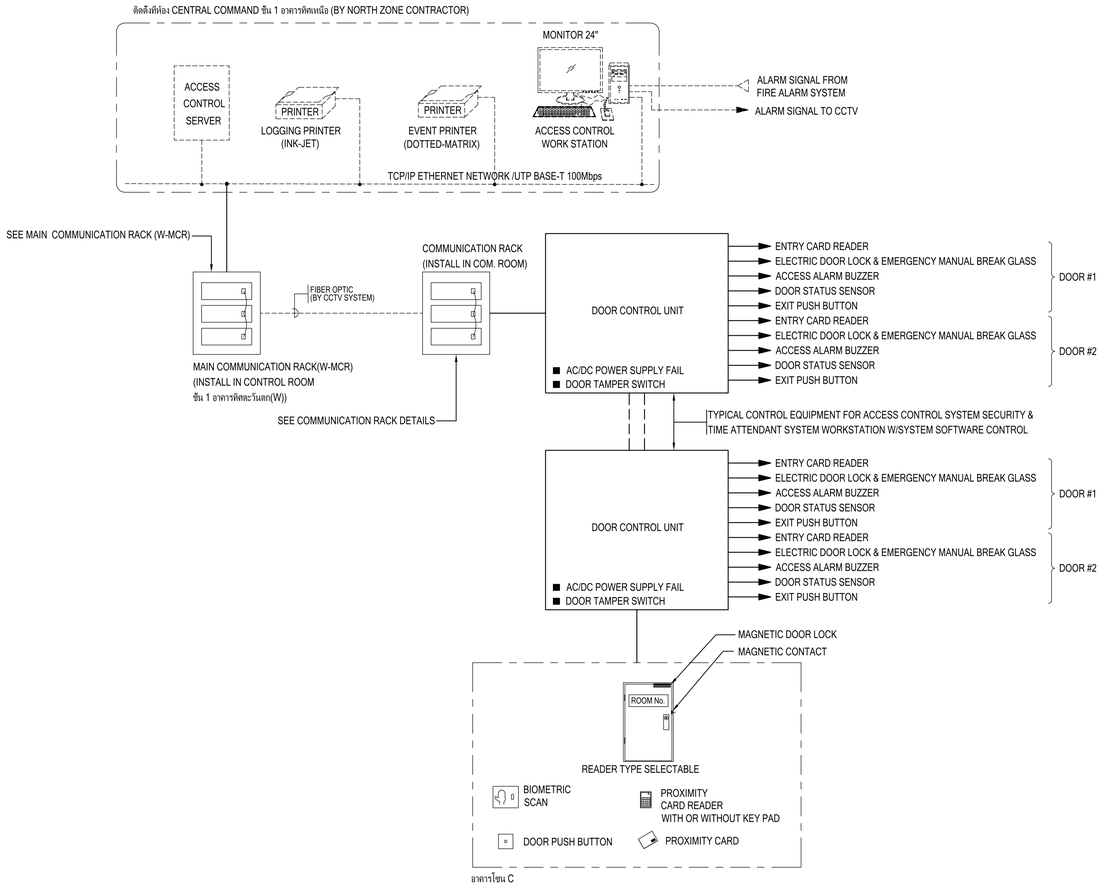

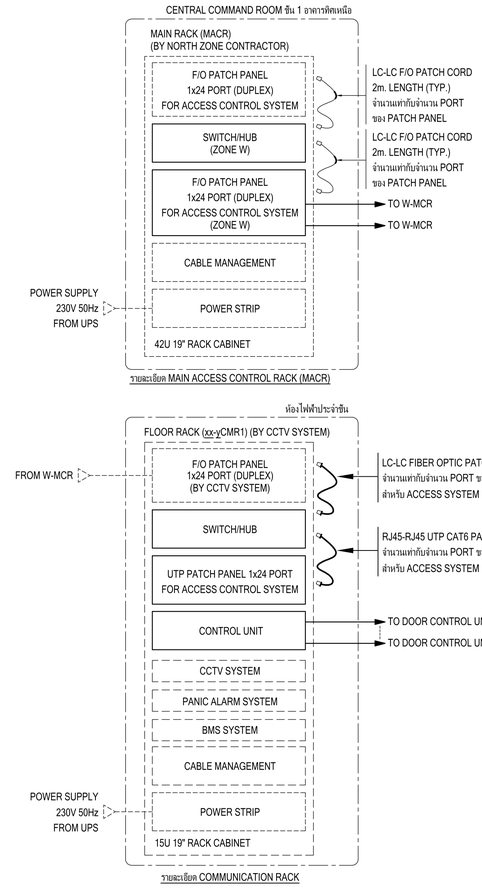

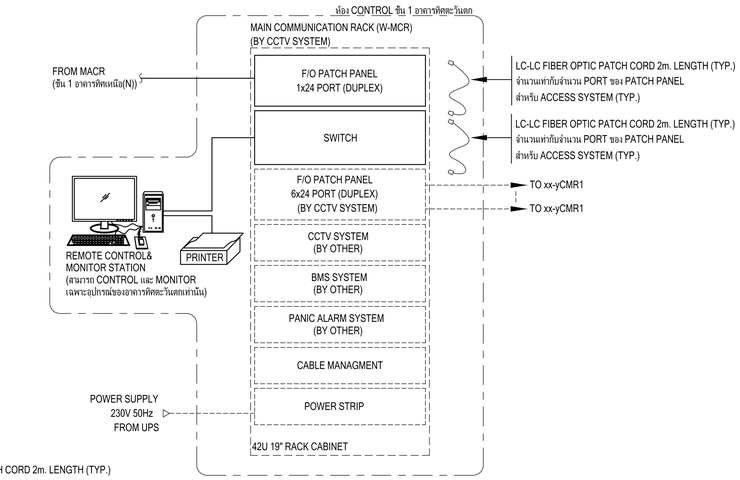

ไดอะแกรมสำหรับระบบรักษาความปลอดภัย สำหรับอาคารโซน C

NOTE : 1. ชุดควบคุม _DCU_ ใช้ติดตั้งหน้าประตู และ READER นั้นๆ

2. CMR = COMMUNICATION RACK

DCU = DOOR CONTROL UNIT

3. _ - _ DCU _
- BOX NO.
- NO. FLOOR
- CORE

4. INCASE FIRE CONDITION ALL ACCESS DOOR SHALL BE UN-LOCK

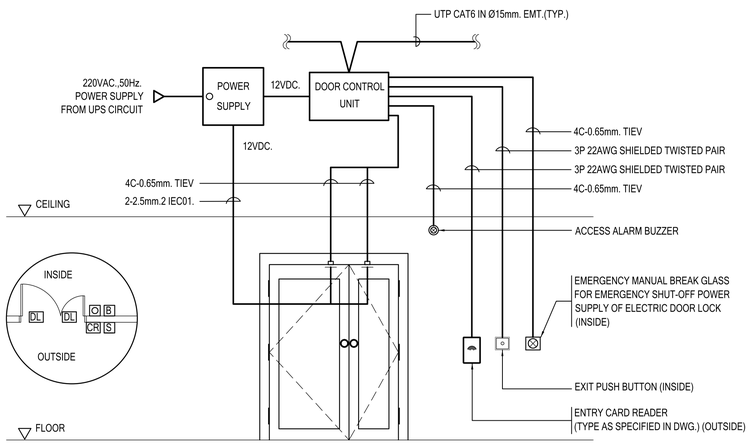

DOUBLE DOOR (SWING TYPE)

(ENTRY CARD READER/ EXIT PUSH BUTTON)

(TYPE 1)

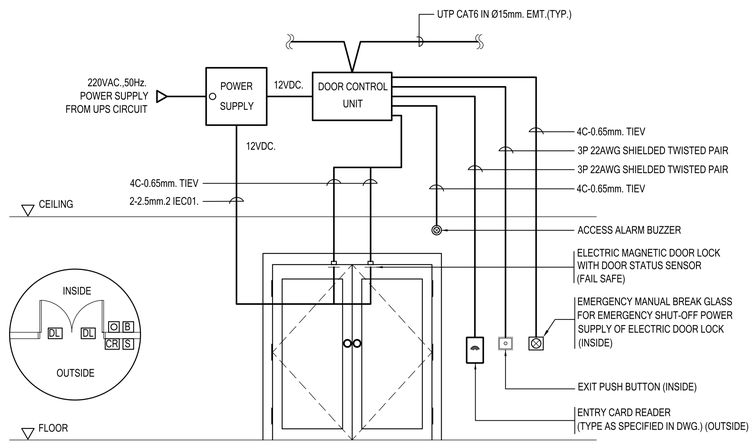

DOUBLE DOOR (SWING TYPE)

(ENTRY CARD READER/ EXIT PUSH BUTTON)

(TYPE 2)

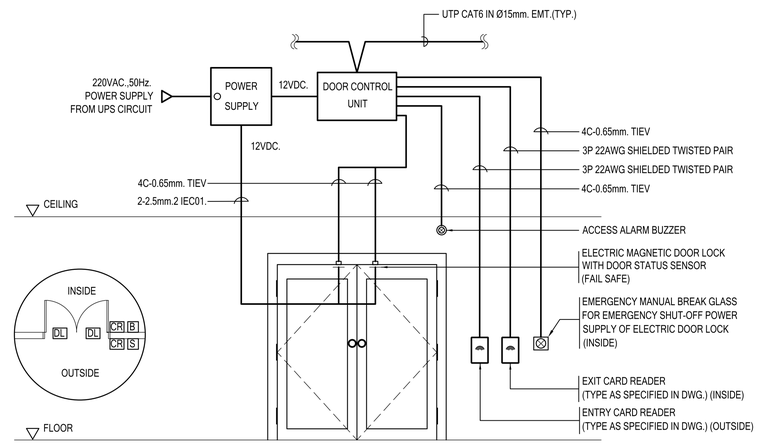

DOUBLE DOOR (SWING TYPE)

(ENTRY CARD READER/ EXIT CARD READER)

(TYPE 3)

ไดอะแกรมระบบรักษาความปลอดภัย สำหรับ ZONE W

เจ้าของโครงการ	ที่ปรึกษาบริหารโครงการ	ผู้ออกแบบ
บริษัท ธนารักษ์พัฒนาสินทรัพย์ จำกัด 120 อาคารธนพิพัฒน์ ศูนย์ราชการเฉลิมพระเกียรติ ๘๐ พรรษา ๕ ธันวาคม ๒๕๕๐ ถนนแจ้งวัฒนะ แขวงทุ่งสองห้อง เขตหลักสี่ กรุงเทพมหานคร 10210	TEAM GROUP บริษัท ทีม คอนซัลติ้งแอนจิเนียริ่งแอนด์แมนเนจเมนท์ จำกัด (มหาชน) บริษัท เอทีที คอนซัลแตนท์ จำกัด บริษัท ทีม เอสดีว จำกัด เลขที่ 151 ถนนบวลจันทร์ แขวง บวลจันทร์ เขตป้อมปราบ กรุงเทพฯ 10230 TEL. 0-2509-9000 FAX.0-29509-9090	GCDT GOVERNMENT CENTER DESIGN TEAM เลขที่ 4 ซอยรัชดาภิเษก 64 ถนนรัชดาภิเษก แขวง วงศ์สว่าง เขตบางซื่อ กรุงเทพฯ 10800 TEL. 0-2922-3435 FAX. 0-2922-3433

ผู้จัดการโครงการ		
ธีรยุทธ์ หงษ์สวัสดิ์		ว-สถ 491
รองผู้จัดการโครงการ		
จัตรชัย ธีระวงษ์ไพโรจน์		ว-สถ 556
จักรพงษ์ มณีปันตี		ว-สน. 13
เลิศฤทธิ์ นิธิไชโย		ว-ภส. 18
ชนินทร พุดอำพร		วย. 1935
เกษา ชีระโกเมน		วก.500.วส.56

สถาปนิก	
จัตรชัย ธีระวงษ์ไพโรจน์	ว-สถ 556
กฤษฎา พนิดโกศล	ส-สถ 1598
ธานินทร์ แสงสร้อย	ส-สถ 2747
วรชาติ นิลสำราญจิต	ส-สถ 3209
สุภัครกิจ จัตวามชี	ส-สถ 3366
ศุภถกษ์ นรพงษ์	ภ-สถ 15242
รักษิณา นามไพโรจน์	ภ-สถ 19909
งานตกแต่งภายในและครุภัณฑ์	
จักรพงษ์ มณีปันตี	ว-สน 13
ศิริกันยา ชุ่มเชยกลิ่น	
เกรียงยศ จรูญศรีสวัสดิ์	ภ-สน 1465

วิศวกรโครงสร้าง	
น.อ. ชาญชัย จันทรรัตน์	วย.1108
สุรพงศ์ ศิริวิชยกุล	วย. 1209
โชคชัย จัตชาจร	สย.4522
ดร.ปิยวัชร ชัยเสรี	สย.7227
นพดล วังวาม	สย.9021
ภูมิสถาปนิก	
เลิศฤทธิ์ นิธิไชโย	ว-ภส. 18
เอกศิทธิ์ อรุณวงศ์ ณ อยุธยา	ส-ภส. 6
ภาวิณี โพธานุรักษ์	ส-ภส. 85
พุฒิชัย โรจน์พริทักษ์	ภ-ภส. 8
ธเนศวร แพร์ตนติลก	ภ-ภส. 580

วิศวกรงานระบบไฟฟ้า	
เจริญชัย เลิศมหกิจ	วฟก.1100
สุวิรญาณ์ เมธมโนรมย์	วฟก.1093
วิศวกรงานระบบสื่อสาร	
วิเศรษฐ์ อังสุรัตนโกมล	วฟก.1129
วิศวกรงานระบบเครื่องกล	
สมจินต์ ติสวัสดิ์	วก.941
งานถนนและระบบระบายน้ำภายนอกอาคาร	
จุฬม หงษ์ประธานพร	สส.7267
อรรถาวุฒิ กองศาสนะ	ภย.22322
งานออกแบบแสงสว่าง	
ดร. วรรณภา พิมพ์วิชิยะกุล	ภสถ. 2956

วิศวกรงานระบบสุขาภิบาล	
ไวทูร เมธมโนรมย์	สส.106
งานอนุรักษ์พลังงาน	
สรัญญา รัตนนัณฑิตสกุล	สก.3173
วิศวกรงานระบบความปลอดภัยและป้องกันอัคคีภัย	
ธรรมพ กังขจี	วก.900
ผู้ตรวจสอบงานโครงสร้าง	
เจ้เชี่ยวชาญงานประหยัดพลังงานและอาคารเขียว	
ผศ.ดร ชนิกานต์ ชิ้มประยูร	
อนุชิต พึ่งกล่อม	
ธานินทร์ แสงสร้อย	ส-สถ 2747

ชื่อโครงการ :

โครงการพัฒนาพื้นที่ส่วนขยาย

ศูนย์ราชการเฉลิมพระเกียรติ ๘๐ พรรษา ๕ ธันวาคม ๒๕๕๐ พื้นที่โซน C ศูนย์ราชการโซน C อาคารทิศตะวันตก (W)

REVISION			
NO.	DATE	DESCRIPTION	BY
0	1/04/64	FOR BIDDING	GCDT

ชื่อแบบ :

ไดอะแกรมระบบรักษาความปลอดภัย สำหรับ ZONE W

เขียนโดย : Author	
ตรวจสอบโดย : Checker	วันที่ : 1 เมษายน 2564
อนุมัติโดย : Approver	มาตราส่วน :

เลขที่แบบ : GCC-C1-W-EE-02-0009

SIZE: A1 = 841 x 59.4 mm.

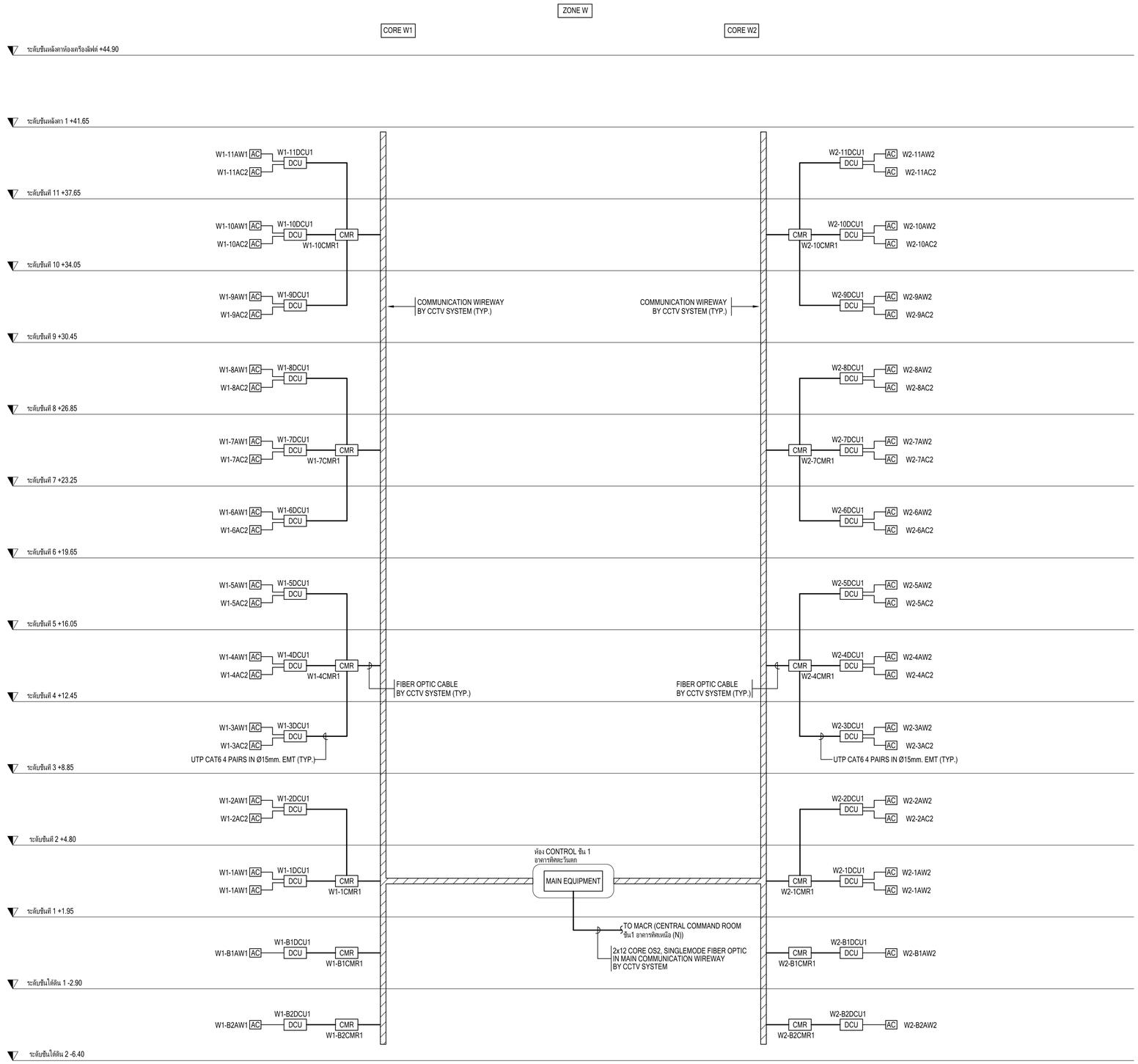

ไรเซอร์ไดอะแกรมระบบรักษาความปลอดภัย ZONE W

เจ้าของโครงการ	ที่ปรึกษาบริหารโครงการ	ผู้ออกแบบ
บริษัท ธนารักษ์พัฒนาสินทรัพย์ จำกัด 120 อาคารธนพิพัฒน์ ศูนย์ราชการเฉลิมพระเกียรติ ๘๐ พรรษา ๕ ธันวาคม ๒๕๕๐ ถนนแจ้งวัฒนะ แขวงทุ่งสองห้อง เขตหลักสี่ กรุงเทพมหานคร 10210	บริษัท ทีม คอนซัลติ้งเอนจิเนียริ่งแอนด์แมเนจเมนท์ จำกัด (มหาชน) บริษัท เอทีที คอนซัลแตนท์ จำกัด บริษัท ทีม เอสดีว จำกัด เลขที่ 151 ถนนบวรจันทร์ แขวง บวรจันทร์ เขตบึงกุ่ม กรุงเทพฯ 10230 TEL. 0-2509-9000 FAX.0-29509-9090	GCDT GOVERNMENT CENTER DESIGN TEAM เลขที่ 4 ซอยชัยดาภิเษก 64 ถนนรัชดาภิเษก แขวง วงศ์สว่าง เขตบางซื่อ กรุงเทพฯ 10800 TEL. 0-2922-3435 FAX. 0-2922-3433

ผู้จัดการโครงการ		
ชีรยุทธ์ หงษ์สวัสดิ์	ว-สถ 491	
รองผู้จัดการโครงการ		
จัตรชัย ชีระวงษ์ไพโรจน์	ว-สถ 556	
จักรพงษ์ มณีปันตี	ว-สน. 13	
เลิศฤทธิ์ นิธิไชโย	ว-ภส. 18	
ชนินทร พุดอำพร	วช. 1935	
เกษา ชีระโกเมน	วก.500.วส.56	

สถาปนิก		
จัตรชัย ชีระวงษ์ไพโรจน์	ว-สถ 556	
กฤษฎา พนิตโกศล	ส-สถ 1598	
ธานินทร์ แสงสร้อย	ส-สถ 2747	
วรชาติ นิลสำราญจิต	ส-สถ 3209	
สุภัครักิจ จัศวเมที	ส-สถ 3366	
ศุภกฤษ์ บรพงษ์	ภ-สถ 15242	
รักษิณา นามไพโรจน์	ภ-สถ 19909	
งานตกแต่งภายในและครุภัณฑ์		
จักรพงษ์ มณีปันตี	ว-สน 13	
ศิริกันยา ชุ่มเชยกลิ่น		
เกรียงยศ จรูญศรีสวัสดิ์	ภ-สน 1465	

วิศวกรโครงสร้าง		
น.อ. ชาญชัย จันทรรัตน์	วช.1108	
สุรพงศ์ ศิริวิชยกุล	วย. 1209	
โชคชัย ชัตชรจ	สย.4522	
ดร.ปิยวัชร ชัยเสรี	สย.7227	
นพดล จึงวาม	สย.9021	
ภูมิสถาปนิก		
เลิศฤทธิ์ นิธิไชโย	ว-ภส. 18	
เอกสิทธิ์ อรุณวงศ์ ณ อยุธยา	ส-ภส. 6	
ภาวิณี โพธานุรักษ์	ส-ภส. 85	
พุฒิชัย โรจน์ทวีทิพักษ์	ภ-ภส. 8	
ธนเศวร แพร์ตนติลก	ภ-ภส. 580	

วิศวกรงานระบบไฟฟ้า		
เจริญชัย เลิศมหกิจ	วฟก.1100	
สุวิชญาณ์ เมธมโนรมย์	วฟก.1093	
วิศวกรงานระบบสื่อสาร		
วิเศรษฐ์ อังศุรัตน์โกมล	วฟก.1129	
วิศวกรงานระบบเครื่องกล		
สมจินต์ ติสวัสดิ์	วก.941	
งานถนนและระบบระบายน้ำภายนอกอาคาร		
จุฑม หงษ์ประธานพร	สย.7267	
อรรถวุฒิ กองศาสนะ	ภย.22322	
งานออกแบบแสงสว่าง		
ดร. วรรณภา พิมพ์วิริยะกุล	ภสถ. 2956	

วิศวกรงานระบบสุขาภิบาล		
ไวทุร เมธมโนรมย์	สส.106	
งานอนุรักษ์พลังงาน		
ศรัญญา รัตนนันทิตสกุล	สก.3173	
วิศวกรงานระบบความปลอดภัยและป้องกันอัคคีภัย		
อรรณพ กึงชจี	วก.900	
ผู้ตรวจสอบงานโครงสร้าง		
งานถนนและระบบระบายน้ำภายนอกอาคาร		
ผู้เชี่ยวชาญงานประหยัดพลังงานและอาคารเขียว		
ผศ.ดร.ชนิกานต์ ชื่มประยูร		
อนุชิต พึ่งกล่อม		
ธานินทร์ แสงสร้อย	ส-สถ 2747	

ชื่อโครงการ :

โครงการพัฒนาพื้นที่ส่วนขยาย

ศูนย์ราชการเฉลิมพระเกียรติ ๘๐ พรรษา ๕ ธันวาคม ๒๕๕๐ พื้นที่โซน C ศูนย์ราชการโซน C อาคารทิศตะวันตก (W)

REVISION

NO.	DATE	DESCRIPTION	BY
0	1/04/64	FOR BIDDING	GCDT

ชื่อแบบ :

ไรเซอร์ไดอะแกรมระบบรักษาความปลอดภัย

ZONE W

เขียนโดย : Author	
ตรวจสอบโดย : Checker	วันที่ : 1 เมษายน 2564
อนุมัติโดย : Approver	มาตราส่วน :
เลขที่แบบ : GCC-C1-W-EE-02-0010	

SIZE : A1 - 84.1 x 59.4 mm.

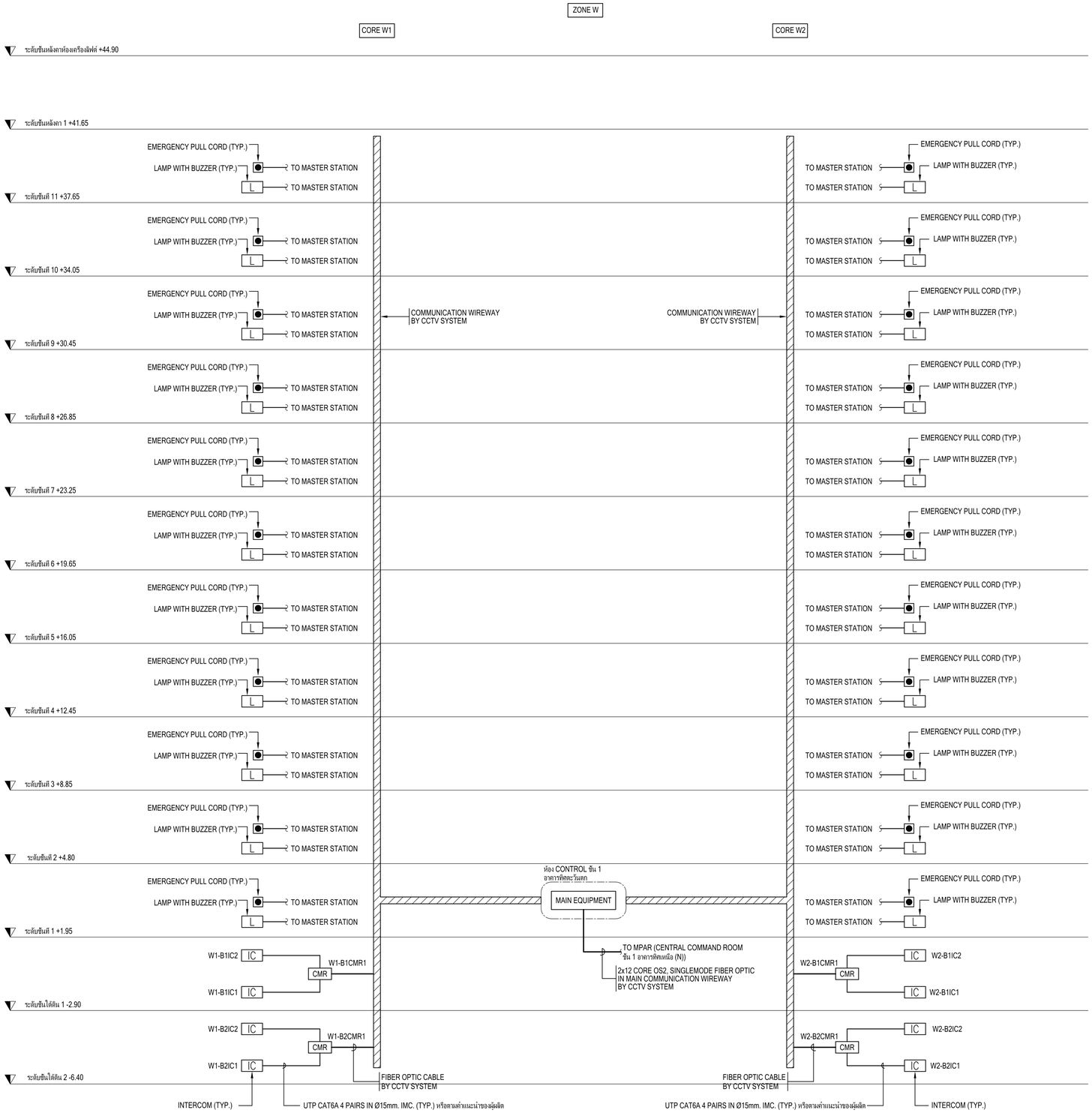

ไรเซอร์ไดอะแกรมระบบแจ้งเหตุฉุกเฉิน (PANIC ALARM) สำหรับ ZONE W

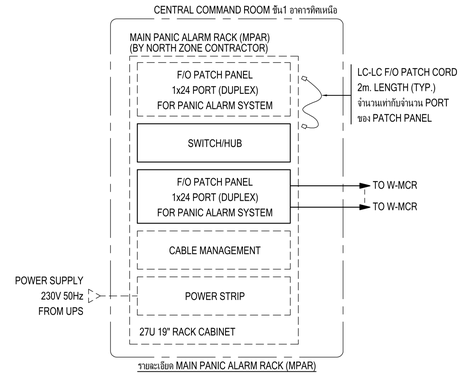

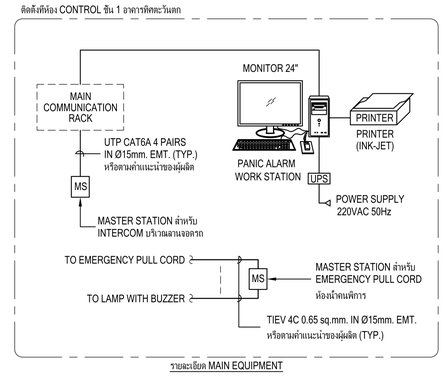

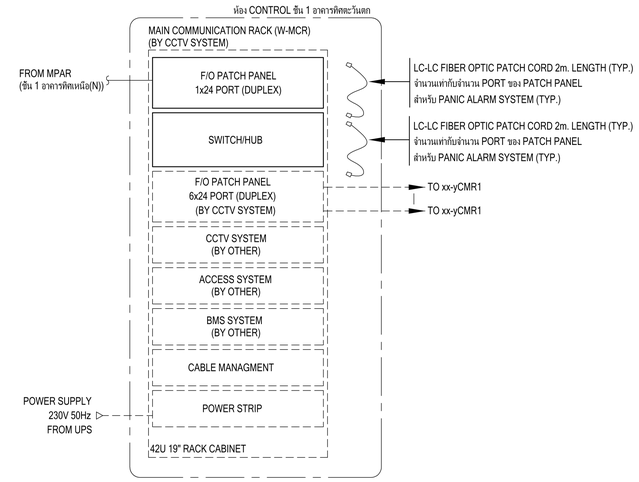

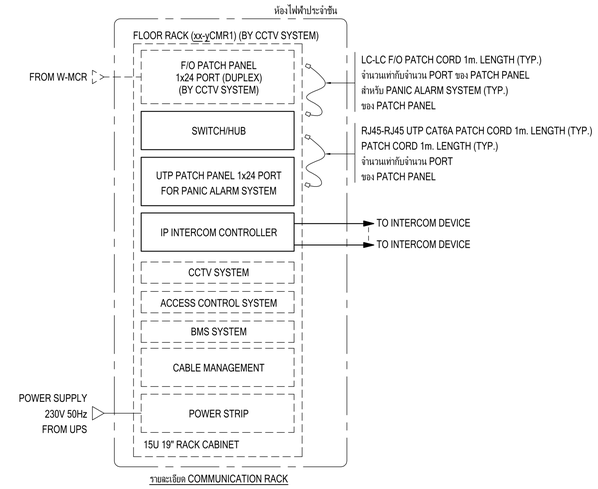

NOTE :

1.EQUIPMENT CODE
- MPAR = MAIN PANIC ALARM RACK
- CMR = COMMUNICATION RACK
- xx = CORE NUMBER
- y = FLOOR NUMBER

2.MAIN PANIC ALARM RACK, PANIC ALARM MASTER STATION รวมถึงอุปกรณ์ประกอบ ติดตั้งที่ห้อง CENTRAL COMMAND

3.COMMUNICATION RACK ติดตั้งที่ห้อง COM. ประจำชั้น

เจ้าของโครงการ	ที่ปรึกษาบริหารโครงการ	ผู้ออกแบบ
บริษัท ธนารักษ์พัฒนาสินทรัพย์ จำกัด 120 อาคารธนพิพัฒน์ ศูนย์ราชการเฉลิมพระเกียรติ ๘๐ พรรษา ๕ ธันวาคม ๒๕๕๐ ถนนแจ้งวัฒนะ แขวงทุ่งสองห้อง เขตหลักสี่ กรุงเทพมหานคร 10210	บริษัท ทีม คอนซัลติ้ง เอนจิเนียริ่ง แอนด์ แมนเนจเมนท์ จำกัด (มหาชน) บริษัท เอทีที คอนซัลแตนท์ จำกัด บริษัท ทีม เอสดี จำกัด เลขที่ 151 ถนนบวลจันทร์ แขวง บวลจันทร์ เขตปิงกุ่ม กรุงเทพฯ 10230 TEL. 0-2509-9000 FAX.0-29509-9090	GCDT GOVERNMENT CENTER DESIGN TEAM เลขที่ 4 ซอยรัชดาภิเษก 64 ถนนรัชดาภิเษก แขวง วงศ์สว่าง เขตบางซื่อ กรุงเทพฯ 10800 TEL. 0-2922-3435 FAX. 0-2922-3433

ผู้จัดการโครงการ		สถาปนิก		วิศวกรโครงสร้าง		วิศวกรงานระบบไฟฟ้า		วิศวกรงานระบบสุขาภิบาล	
ธีรยุทธ์ หงษ์สวัสดิ์	ว-สถ 491	จัตรชัย ธีระวงษ์ไพโรจน์	ว-สถ 556	น.อ. ชาญชัย จันทรรัตน์	วย.1108	เจริญชัย เลิศมหิทา	วฟก.1100	ไวทูร เมธมโนรมย์	สส.106
		กฤษฎา พนิตโกศล	ส-สถ 1598	สุรพงศ์ ศิริวิชยกุล	วย. 1209	สุวิรญาณ์ เมธมโนรมย์	วฟก.1093	งานอนุรักษ์พลังงาน	
รองผู้จัดการโครงการ		ธานินทร์ แสงสร้อย	ส-สถ 2747	โชคชัย จัตตาจร	สย.4522	วิศวกรงานระบบสื่อสาร		สรัญญา รัตนบัณฑิตสกุล	สก.3173
จัตรชัย ธีระวงษ์ไพโรจน์	ว-สถ 556	วรชาติ นิลสำราญจิต	ส-สถ 3209	ดร.ปิยวัชร ชัยเสรี	สย.7227	วิเศรษฐ์ อิงสุรัตน์โกมล	วฟก.1129	วิศวกรงานระบบความปลอดภัยและป้องกันอัคคีภัย	
จักรพงษ์ มณีปันตี	ว-สน. 13	สุภัครกิจ จัตวเมฆี	ส-สถ 3366	นพดล วิ่งวาม	สย.9021	วิศวกรงานระบบเครื่องกล		อรรณพ กังขุจี	วก.900
เลิศฤทธิ์ นิติไชโย	ว-สถ. 18	ศุภฤกษ์ นรพงษ์	ภ-สถ 15242	ภูมิสถาปนิก		สมจินต์ ดิสวัสดิ์	วก.941	ผู้ตรวจสอบงานโครงสร้าง	
ชนินทร พุดอำพร	วย. 1935	รักษิณา นามไพโรจน์	ภ-สถ 19909	เลิศฤทธิ์ นิติไชโย	ว-ภส. 18	งานถนนและระบบระบายน้ำภายนอกอาคาร			
เกษา ธีระโกเมน	วก.500,วส.56	งานตกแต่งภายในและครุภัณฑ์		เอกสิทธิ์ อรุณวงศ์ ณ อยุธยา	ส-ภส. 6	จุดม หงษ์ประธานพร	สย.7267	ผู้เชี่ยวชาญงานประหยัดพลังงานและอาคารเขียว	
		จักรพงษ์ มณีปันตี	ว-สน 13	ภาวิณี โพธานุรักษ์	ส-ภส. 85	อรรถวุฒิ กองศาสนะ	ภย.22322	ผศ.ดร.ชนิกานต์ ชิ้มประยูร	
		ศิริกันยา ชุ่มเชยกลิ่น		พุฒิชัย โรจน์ทวีพิทักษ์	ภ-ภส. 8	งานออกแบบแสงสว่าง		อนุชิต พึ่งกล่อม	
		เกรียงยศ จรูญศรีสวัสดิ์	ภ-สน 1465	ธเนศวร แพร์ตนติลก	ภ-ภส. 580	ดร. วรรณภา พิมพ์วิชิระกุล	ภสถ. 2956	ธานินทร์ แสงสร้อย	ส-สถ 2747

ชื่อโครงการ :	โครงการพัฒนาพื้นที่ส่วนขยาย ศูนย์ราชการเฉลิมพระเกียรติ ๘๐ พรรษา ๕ ธันวาคม ๒๕๕๐ พื้นที่โซน C ศูนย์ราชการโซน C อาคารศิศตะวันตก (W)	
ชื่อแบบ :	ไรเซอร์ไดอะแกรมระบบแจ้งเหตุฉุกเฉิน (PANIC ALARM) สำหรับ ZONE W	เขียนโดย : Author
		ตรวจสอบโดย : Checker / วันที่ : 1 เมษายน 2564
		อนุมัติโดย : Approver / มาตราส่วน :
		เลขที่แบบ : GCC-C1-W-EE-02-0011

REVISION			
NO.	DATE	DESCRIPTION	BY
0	1/04/64	FOR BIDDING	GCDT

SIZE: A1 = 84 x 59.4 mm.

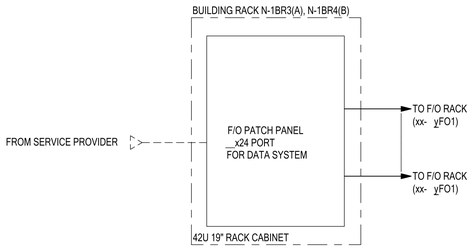

รายละเอียดของ RACK ประจำอาคาร

(ติดตั้งในห้อง MAIN TELECOM ชั้น 1)

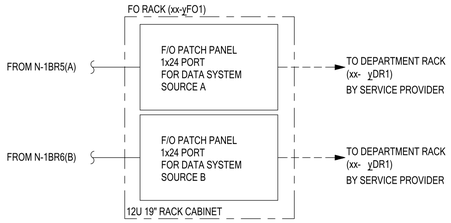

รายละเอียดของ RACK ประจำชั้น (xx-yF01, xx-yFO2)

(ติดตั้งในห้อง TELECOM ประจำชั้น)

NOTE

1. EQUIPMENT CODE

   BR - BUILDING RACK
   FO - FIBER OPTIC PATCH PANEL RACK
   FR - FLOOR RACK
   DR - DEPARTMENT RACK

2. _ - _ _ _

   NO. EQUIPMENT
   EQUIPMENT CODE
   NO. FLOOR
   CORE

ไดอะแกรมระบบข้อมูลคอมพิวเตอร์และระบบโทรศัพท์ สำหรับ ZONE W

เจ้าของโครงการ

บริษัท ธนารักษ์พัฒนาสินทรัพย์ จำกัด 120 อาคารธนพิพัฒน์
ศูนย์ราชการเฉลิมพระเกียรติ ๘๐ พรรษา ๕ ธันวาคม ๒๕๕๐
ถนนแจ้งวัฒนะ แขวงทุ่งสองห้อง เขตหลักสี่ กรุงเทพมหานคร 10210

ที่ปรึกษาบริหารโครงการ

TEAM GROUP

บริษัท ทีม คอนซัลติ้งเอนจิเนียริ่งแอนด์แมเนจเมนท์ จำกัด (มหาชน)
บริษัท เอทีที คอนซัลแตนท์ จำกัด
บริษัท ทีม เอสดีเว จำกัด

เลขที่ 151 ถนนบวลจันทร์
แขวง บวลจันทร์ เขตบึงกุ่ม กรุงเทพฯ 10230
TEL. 0-2509-9000 FAX.0-29509-9090

ผู้ออกแบบ

GCDT
GOVERNMENT CENTER DESIGN TEAM

เลขที่ 4 ซอยรัชดาภิเษก 64 ถนนรัชดาภิเษก
แขวง วงศ์สว่าง เขตบางซื่อ กรุงเทพฯ 10800
TEL. 0-2922-3435 FAX. 0-2922-3433

ผู้จัดการโครงการ			สถาปนิก			วิศวกรโครงสร้าง			วิศวกรงานระบบไฟฟ้า			วิศวกรงานระบบสุขาภิบาล		
ธีรยุทธ์ หงษ์สวัสดิ์		ว-สถ 491	จัตรชัย ธีระวงษ์ไพโรจน์		ว-สถ 556	น.อ. ชาญชัย จันทรรัตน์		วภ.1108	เจริญชัย เลิศมหทิจ		วฟก.1100	ไวทูร เมธมโนรมย์		สส.106
			กฤษฎา พนิตโกศล		ส-สถ 1598	ชุรพงศ์ ศิริวิรยกุล		วย. 1209	สุวิรญาณ์ เมธมโนรมย์		วฟก.1093	งานอนุรักษ์พลังงาน		
รองผู้จัดการโครงการ			ธานินทร์ แสงสร้อย		ส-สถ 2747	โชคชัย จัตชจร		สย.4522	วิศวกรงานระบบสื่อสาร			สรัญญา รัตนบัณฑิตสกุล		สก.3173
จัตรชัย ธีระวงษ์ไพโรจน์		ว-สถ 556	วรชาติ นิลสำราญจิต		ส-สถ 3209	ดร.ปิยวัชร ชัยเสรี		สย.7227	วิเศรษฐ์ อิงสุรัตน์โกมล		วฟ.1129	วิศวกรงานระบบความปลอดภัยและป้องกันอัคคีภัย		
จักรพงษ์ มณีปันดี		ว-สน. 13	สุภัคร์กิจ จัตวเมฆี		ส-สถ 3366	นพดล จิ่งวาม		สย.9021	วิศวกรงานระบบเครื่องกล			อรรณพ กิงขจี		วก.900
เลิศฤทธิ์ นิธิไชโย		ว-ภส. 18	ศุภกฤษ์ นรพงษ์		ภ-สถ 15242	ภูมิสถาปนิก			สมจินต์ ติสวัสดิ์		วก.941	ผู้ตรวจสอบงานโครงสร้าง		
ชนินทร พุดอำพร		วย. 1935	รักพินิจ นามไพโรจน์		ภ-สถ 19909	เลิศฤทธิ์ นิธิไชโย		ว-ภส. 18	งานถนนและระบบระบายน้ำภายนอกอาคาร					
เกษา ธีระโกเมน		วก.500.วส.56	งานตกแต่งภายในและครุภัณฑ์			เอกสิทธิ์ อรุณวงศ์ ณ อยุธยา		ส-ภส. 6	จุดม หงษ์ประธานพร		สย.7267	ผู้เชี่ยวชาญงานประหยัดพลังงานและอาคารเขียว		
			จักรพงษ์ มณีปันดี		ว-สน 13	ภาวิณี โพธานุรักษ์		ส-ภส. 85	อรรถวุฒิ กองศาสนะ		ภย.22322	ผศ.ดร.ชนิกานต์ ชิ่มประยูร		
			ศิริกันยา ชุ่มเชยกลิ่น			พุฒิชัย โรจน์ทวีพิทักษ์		ภ-ภส. 8	งานออกแบบแสงสว่าง			ณฐิต พึ่งกล่อม		
			เกรียงยศ จรูญศรีสวัสดิ์		ภ-สน 1465	ธเนศวร แพร์ตนติลก		ภ-ภส. 580	ดร. วรรณภา พิมพ์วิริยะกุล		ภสถ. 2956	ธานินทร์ แสงสร้อย		ส-สถ 2747

ชื่อโครงการ :

โครงการพัฒนาพื้นที่ส่วนขยาย

ศูนย์ราชการเฉลิมพระเกียรติ ๘๐ พรรษา ๕ ธันวาคม ๒๕๕๐ พื้นที่โซน C ศูนย์ราชการโซน C อาคารทิศตะวันตก (W)

REVISION			
NO.	DATE	DESCRIPTION	BY
0	1/04/64	FOR BIDDING	GCDT

ชื่อแบบ :

ไดอะแกรมระบบข้อมูลคอมพิวเตอร์
และระบบโทรศัพท์ สำหรับ ZONE W

เขียนโดย : Author

ตรวจสอบโดย : Checker | วันที่ : 1 เมษายน 2564

อนุมัติโดย : Approver | มาตราส่วน :

เลขที่แบบ : GCC-C1-W-EE-02-0012

SIZE : A1 - 84 1 x 59.4 mm.

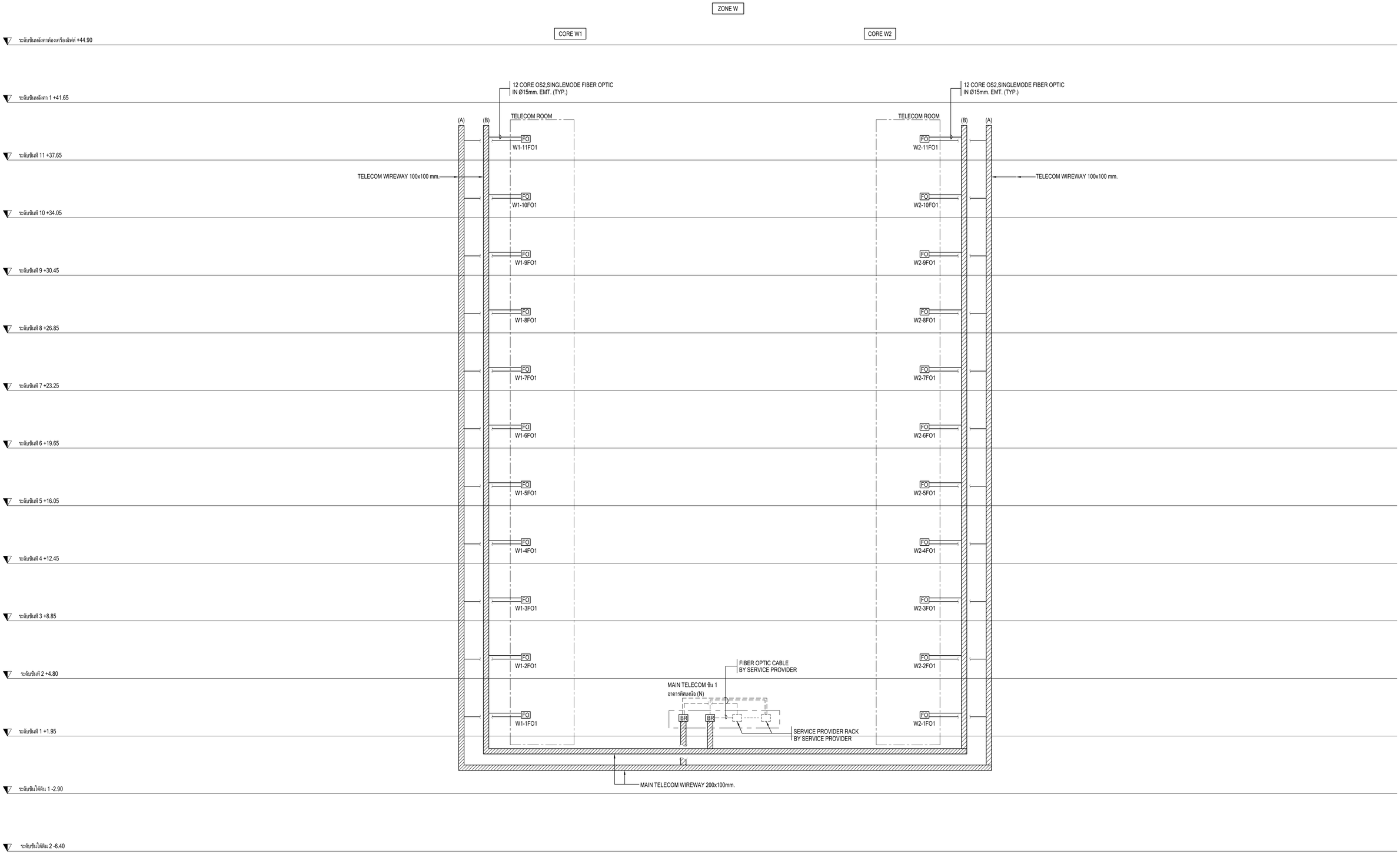

ไรเซอร์ไดอะแกรมระบบข้อมูลคอมพิวเตอร์และระบบโทรศัพท์ สำหรับ ZONE W

เจ้าของโครงการ

บริษัท ธนารักษ์พัฒนาสินทรัพย์ จำกัด 120 อาคารธนพิพัฒน์
ศูนย์ราชการเฉลิมพระเกียรติ ๘๐ พรรษา ๕ ธันวาคม ๒๕๕๐
ถนนแจ้งวัฒนะ แขวงทุ่งสองห้อง เขตหลักสี่ กรุงเทพมหานคร 10210

ที่ปรึกษาบริหารโครงการ

บริษัท ทีม คอนซัลติ้งเอนจิเนียริ่งแอนด์แมเนจเมนท์ จำกัด (มหาชน)
บริษัท เอทีที คอนซัลแตนท์ จำกัด
บริษัท ทีม เอสดีเว จำกัด

เลขที่ 151 ถนนบวลจันทร์
แขวง บวลจันทร์ เขตปิงกุ่ม กรุงเทพฯ 10230
TEL. 0-2509-9000 FAX.0-29509-9090

ผู้ออกแบบ

GCDT
GOVERNMENT CENTER DESIGN TEAM

เลขที่ 4 ซอยรัชดาภิเษก 64 ถนนรัชดาภิเษก
แขวง วงศ์สว่าง เขตบางซื่อ กรุงเทพฯ 10800
TEL. 0-2922-3435 FAX. 0-2922-3433

ผู้จัดการโครงการ		
ชีรยุทธ์ หงษ์สวัสดิ์	ว-สถ 491	
รองผู้จัดการโครงการ		
จัตรชัย ชีระวงษ์ไพโรจน์	ว-สถ 556	
จักรพงษ์ มณีปันดี	ว-สน. 13	
เลิศฤทธิ์ นิธิไชโย	ว-ภส. 18	
ชนินทร พุดอำพร	วฮ. 1935	
เกชา ชีระโกเมน	วก.500,วส.56	

สถาปนิก		
จัตรชัย ชีระวงษ์ไพโรจน์	ว-สถ 556	
กฤษฎา หนิตโกศล	ส-สถ 1598	
ธานินทร์ แสงสร้อย	ส-สถ 2747	
วรชาติ นิลสำราญจิต	ส-สถ 3209	
สุภัคกิจ ดีศวเมฬี	ส-สถ 3366	
ศุภฤกษ์ นรพงษ์	ภ-สถ 15242	
รักพิณา นามไพโรจน์	ภ-สถ 19909	
งานตกแต่งภายในและครุภัณฑ์		
จักรพงษ์ มณีปันดี	ว-สน 13	
ศิริกันยา ชุ่มเชยกลิ่น		
เกรียงยศ จรูญศรีสวัสดิ์	ภ-สน 1465	

วิศวกรโครงสร้าง		
น.อ. ชาญชัย จันทรรัตน์	วย.1108	
สุรพงศ์ สิริวิชยกุล	วย. 1209	
โชคชัย จัตชจร	สย.4522	
ดร.ปิยวัชร ชัยเสรี	สย.7227	
นพดล จิ่วราม	สย.9021	
ภูมิสถาปนิก		
เลิศฤทธิ์ นิธิไชโย	ว-ภส. 18	
เอกสิทธิ์ อรุณวงศ์ ณ อยุธยา	ส-ภส. 6	
ภาวิณี โพธานุรักษ์	ส-ภส. 85	
พุฒิชัย โรจน์ทวีพิทักษ์	ภ-ภส. 8	
ธเนศวร แพร์ตนติลก	ภ-ภส. 580	

วิศวกรงานระบบไฟฟ้า		
เจริญชัย เลิศมหทิจ	วฟก.1100	
สุวิญาณ์ เมธมโนรมย์	วฟก.1093	
วิศวกรงานระบบสื่อสาร		
วิเศรษฐ์ อิงสุวัฒน์โกมล	วฟก.1129	
วิศวกรงานระบบเครื่องกล		
สมจินต์ ติสวัสดิ์	วก.941	
งานถนนและระบบระบายน้ำภายนอกอาคาร		
จุฬม หงษ์ประธานพร	สฮ.7267	
อรรถวุฒิ กองศาสนะ	ภฮ.22322	
งานออกแบบแสงสว่าง		
ดร. วรรณภา พิมพ์วิชิยะกุล	ภสถ. 2956	

วิศวกรงานระบบสุขาภิบาล		
ไวทูร เมธมโนรมย์	สส.106	
งานอนุรักษ์พลังงาน		
สรัญญา รัตนบัณฑิตสกุล	สก.3173	
วิศวกรงานระบบความปลอดภัยและป้องกันอัคคีภัย		
อรรณพ กังขจี	วก.900	
ผู้ตรวจสอบงานโครงสร้าง		
ผู้เชี่ยวชาญงานประหยัดพลังงานและอาคารเขียว		
ผศ.ดร ชนิกานต์ ชิ่มประยูร		
อนุชิต พึ่งกล่อม		
ธานินทร์ แสงสร้อย	ส-สถ 2747	

ชื่อโครงการ :

โครงการพัฒนาพื้นที่ส่วนขยาย

ศูนย์ราชการเฉลิมพระเกียรติ ๘๐ พรรษา ๕ ธันวาคม ๒๕๕๐ พื้นที่โซน C ศูนย์ราชการโซน C อาคารทิศตะวันตก (W)

REVISION			
NO.	DATE	DESCRIPTION	BY
0	1/04/64	FOR BIDDING	GCDT

ชื่อแบบ :

ไรเซอร์ไดอะแกรมระบบข้อมูลคอมพิวเตอร์และระบบโทรศัพท์ สำหรับ ZONE W

เขียนโดย : Author	
ตรวจสอบโดย : Checker	วันที่ : 1 เมษายน 2564
อนุมัติโดย : Approver	มาตราส่วน :
เลขที่แบบ : GCC-C1-W-EE-02-0013	

SIZE : A1 - 84 x 950 mm.